**TECHNICAL COMMUNICATION**
**COMUNICACIÓN TÉCNICA**
**COMUNICAZIONE TECNICA**

# 16 ½‴ ETA 6497-1

*CT 6497-1 ESI 482227 13* *15.04.2025*

16 ½‴ Ø 36,60 mm

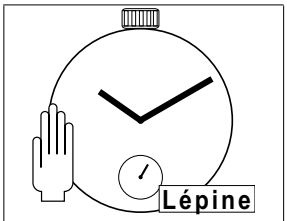


| | | | |
|---|---|---|---|
| Movement height | Altura sobre máquina | Altezza sopra movimento | 4,50 mm |
| Minimum power reserve<br>Typical power reserve | Reserva de marcha mínima<br>Reserva de marcha típica | Riserva di marcia minima<br>Riserva di marcia tipica | 46 h<br>52 h |
| Number of jewels | Número de piedras | Numero di pietre | 17 |
| Typical angle lift of balance | Ángulo de levantamiento típico del volante | Angolo di alzamento tipico del bilancere | 44° |
| Frequency | Frecuencia | Frequenza | 2.5 Hz (18’000 alt/h) |

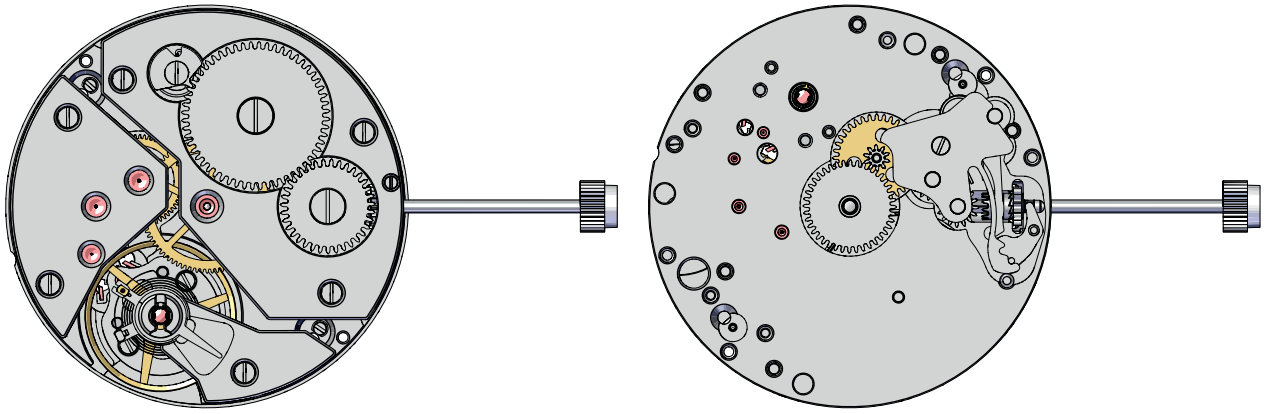

The repair and reconditioning work must only be performed by properly trained personnel.
Las tareas de reparación y revisión sólo deben ser llevadas a cabo por personal debidamente formado.
I lavori di riparazione e di revisione devono essere eseguiti esclusivamente da personale adeguatamente formato.

ETA SA
MANUFACTURE HORLOGÈRE SUISSE
DEPUIS 1793

ETA SA Manufacture Horlogère Suisse
Product & Communication | Bahnhofstrasse 9 | 2540 Grenchen | Switzerland
Phone +41 (0)32 655 71 11 | contact@eta.ch | www.eta.ch
A COMPANY OF THE SWATCH GROUP

## General information



**Before** starting work, please study this *'Technical communication'.* carefully.



Eye protection is obligatory for all operations / work on the movement!



ETA SA disclaims any liability in case of damage arising from failure to observe this *'Technical communication'.*

## Environmental protection requirements



**The legal provisions relating to waste handling and disposal must be observed in all operations / work on the movement!**

In particular, lubricating and cleaning products harmful to the environment must be disposed of in accordance with the rules!



**Substances prone to cause water pollution** must be stored, transported, collected and disposed of in appropriate vessels.
**They must not pollute the soil or be poured into sewage systems!**

## Explanation of symbols



**Caution! Risk of material damage!**

Below are some obligatory instructions for preventing any material damage!



Below are some application tips and important informations.



Below are some instructions for telling which *'Specific Information'* must be observed.

## Información general



Esta *"Comunicación técnica"* deberá estudiarse muy bien **antes** de comenzar los trabajos.



Es obligatorio utilizar protección ocular para todos los trabajos en y con el reloj.



ETA SA no se hace responsable de los daños provocados como consecuencia de la inobservancia de esta *"Comunicación técnica".*

## Normas de protección medioambiental



**Deperá cumplirse la normativa legal relativa al reciclaje y la eliminación correctos de los residuos en todos los trabajos en y con el reloj.**

En especial, deberán eliminarse correctamente los productos lubrificantes y de limpieza peligrosos para el medio ambiente.



**Las sustancias contaminantes del agua** deben recorgerse, almacenarse, transportarse y eliminarse en recipientes adecuados.
**En ningún caso se permitirá que contaminen el suelo o que lleguen a la canalización.**

## Significado de los símbolos



**Atención Peligro de daños materiales**

Instrucciones que deberán respetarse necesariamente para evitar daños materiales.



Consejos de aplicación e información importantes.



Instrucciones para saber qué *"Información especifica"* deberá observarse.

## Informazioni generali



Questa *"Comunicazione tecnica"* deve essere studiata attentamente **prima** dell'inizio dei lavori.



Per tutti i lavori su e con il movimento dell'orologio è obbligatorio proteggere gli occhi!



ETA SA declina qualunque responsabilità per eventuali danni causati dalla mancata osservanza della presente *"Comunicazione tecnica".*

## Disposizioni relative alla protezione ambientale



**Per tutti i lavori su e con il movimento dell'orologio si dovranno rispettare le disposizioni di legge relative al corretto riciclaggio e smaltimento dei rifiuti!**

In particolare si dovrà provvedere al corretto smaltimento di lubrificanti e detergenti nocivi per l'ambiente!



**Le sostanze inquinanti per l'acqua** devono essere conservate, trasportate, raccolte e smaltite in contenitori adatti.

**Queste non devono inquinare il terreno o arrivare nelle canalizzazioni!**

## Spiegazione dei simboli



**Attenzione! Pericolo di danni materiali!**
Seguono importanti indicazioni che devono essere tassativamente rispettate per evitare danni materiali!



Seguono consigli per l'uso e informazioni importanti.



Seguono indicazioni su quali *"Informazioni specifiche"* devono essere rispettate.

## Spare parts list - Lista de piezas de recambio - Lista dei pezzi di ricambio

| Pos | GTIN number<br>Número GTIN<br>Numero GTIN | | Spare parts | Piezas de recambio | Pezzi di ricambio |
|---|---|---|---|---|---|
| 1 | Var | | Main plate, assembled | Platina, montata | Piastra, montata |
| 1-1 | 7613226028869 | | Jewelled shock–absorber, for balance, shouldered, to press in, bottom INCABLOC | Amortiguador empedrado, de volante, de embutir, de asiento, debajo INCABLOC | Ammortizzatore con pietra, del bilanciere, a pressione, con piano di appoggio, sotto INCABLOC |
| 1-2 | 7613226007840 | | Dial fasteners gold plated | Sujetador de cuadrante dorato | Ferma–quadrante dorato |
| 2 | 7613226016118 | | Setting lever | Tirete | Tiretto |
| 3 | 7613226038585 | | Winding pinion | Piñón de remontuar | Pignone di carica |
| 4 | 7613226048331 | | Sliding pinion | Piñón corredizo | Pignone scorrevole |
| 5 | 7613226025103 | | Winding stem S1.20 27.970 | Tija de remontuar S1.20 27.970 | Albero di carica S1.20 27.970 |
| 6 | 7613226056435 | | Yoke | Báscula de piñón corredizo | Bascula del pignone scorrevole |
| 7 | 7613226054288 | | Yoke spring | Muelle de báscula | Molla dellla bascula |
| 8 | 7613226039353 | | Setting wheel | Rueda de transmisión | Rinvio |
| 9 | 7613226039353 | | Setting wheel | Rueda de transmisión | Rinvio |
| 10 | Var | | Minute wheel, assembled | Rueda de minutería, montada | Ruota della minuteria, montata |
| 11 | 7613226035379 | | Setting lever jumper nickel plated | Muelle flexible de tirete niquelado | Scatto del tiretto nichelato |
| 12 | 7613226099982 | | Escape wheel (Quality A) | Rueda de escape (Quality A)) | Ruota di scappamento (Quality A) |
| 13 | 7613226028913 | | Third wheel | Rueda primera | Ruota mediana |
| 14 | Var | | Second wheel | Rueda de segundos | Ruota dei secondi |
| 15 | 7613226033887 | | Centre wheel | Rueda de centro | Ruota di centro |
| 16 | Var | | Train wheel bridge, jewelled | Puente de rodaje, empedrado | Ponte del ruotismo con pietre |
| 17 | Var | | Movement barrel complete | Cubo completo de máquina | Bariletto completo del movimento |
| 18 | Var | | Barrel bridge, jewelled | Puente de cubo, empedrado | Ponte del bariletto, con pietre |
| 19 | 7613226039001 | | Crown wheel ring | Anillo de rueda de corona | Anello della ruota a corona |
| 20 | Var | | Crown wheel | Rueda de corona | Ruota a corona |
| 21 | 7613226052840 | | Click spring | Muelle de trinquete | Molla del cricco |
| 22 | 7613226054271 | | Click | Trinquete | Cricco |
| 23 | Var | | Ratchet wheel | Rochete | Rocchetto |
| 24 | Var | | Driver cannon pinion V1410169 | Cañón de minutos arrastrador V1410169 | Pignone calzante conduttore V1410169 |
| 25 | 7613226054523 | | Pallet fork for chronometer | Áncora para cronómetro | Ancora per cronometro |
| 26 | Var | | Pallet bridge, jewelled | Puente de áncora, empedrado | Ponte dell'ancora, con pietre |
| 27 | 7613226041349 | | Timed balance regulated, with stud Etachron, standardized | Volante regulado, con pitón Etachron, estandarizado | Bilanciere regolato, con pitone Etachron, standardizzato |
| 28 | Var | | Balance bridge, assembled | Puente de volante, montado | Ponte del bilanciere, montato |
| 28-1 | Var | | Balance bridge, jewelled | Puente de volante, empedrado | Ponte del bilanciere, con pietre |
| 28-2 | 7613226034525 | | Stud support, assembled | Porta–pitón, montado | Porte–pitone, montato |
| 28-3 | 7613226017580 | | Lower index, assembled | Raqueta inferior, montada | Racchetta inferiore montata |
| 28-4 | 7613226052055 | | Regulator pointer FHF | Flecha de raqueta FHF | Freccia della racchetta FHF |
| 28-5 | 7613226054578 | | Jewelled shock–absorber, for balance, to press in, shouldered, top INCABLOC | Amortiguador empedrado, de volante, de embutir, de asiento, encima INCABLOC | Ammortizzatore con pietra, del bilanciere, a pressione, con piano di appoggio, sopra INCABLOC |
| 29 | Var | | Hour wheel V1411167 | Rueda de horas V1411167 | Ruota delle ore V1411167 |
| | | | | | |
| 900 | Var | 1x | Special screw<br>- Pos. 2: Screw for setting lever | Tornillo especial<br>- Pos. 2: Tornillo para tirete | Vite speciale<br>- Pos. 2: Vite per tiretto |
| 901 | Var | 1x | Countersunk screw<br>- Pos. 11: Screw for setting lever jumper | Tornillo cabeza cónica<br>- Pos. 11: Tornillo para muelle flexible de tierete | Vite testa conica<br>- Pos. 11: Vite per scatto del tiretto |
| 902 | Var | 2x<br>3x<br>1x | Cylindrical head screw<br>- Pos. 16: Screw for train wheel bridge<br>- Pos. 18: Screw for barrel bridge<br>- Pos. 28: Screw for balance bridge | Tornillo cabeza cilindríca<br>- Pos. 16: Tornillo para puente de rodaje<br>- Pos. 18: Tornillo para puente de cubo<br>- Pos. 28: Tornillo para puente de volante | Vite testa cilindrica<br>- Pos. 16: Vite per ponte del ruotismo<br>- Pos. 18: Vite per ponte del bariletto<br>- Pos. 28: Vite per ponte del bilanciere |
| 903 | Var | 1x | Cylindrical head screw<br>- Pos. 20: Screw for crown wheel | Tornillo cabeza cilindríca<br>- Pos. 20: Tornillo para la rueda de corona | Vite testa cilindrica<br>- Pos. 20: Vite per la ruota a corona |
| 904 | Var | 1x | Cylindrical head screw<br>- Pos. 22: Screw for click | Tornillo cabeza cilindríca<br>- Pos. 22: Tornillo para trinquette | Vite testa cilindrica<br>- Pos. 22: Vite per cricco |
| 905 | Var | 1x | Cylindrical head screw<br>- Pos. 23: Screw for ratchet wheel | Tornillo cabeza cilindríca<br>- Pos. 23: Tornillo para rochete | Vite testa cilindrica<br>- Pos. 23: Vite per il rocchetto |
| 906 | Var | 2x | Cylindrical head screw<br>- Pos. 26: Screw for pallet bridge | Tornillo de cabeza cilindríca<br>- Pos. 26: Tornillo para puente de áncora | Vite a testa cilindrica<br>- Pos. 26: Vite per ponte d'ancora |
| | | | | | |
| | Var | | Variant | Variante | Variante |

| Pos | GTIN number<br>Número GTIN<br>Numero GTIN | | Spare parts | Piezas de recambio | Pezzi di ricambio |
|---|---|---|---|---|---|
| | | | Identical components:<br>- Pos. 8/9 | Fornituras idénticas:<br>- Pos. 8/9 | Forniture identiche:<br>- Pos. 8/9 |

**Interchangeability and variants can be found on the ETAshop B2B:**

**www.eta.ch**
→ ETAshop B2B
→ relevant calibre

**La intercambiabilidad y las variantes se encuentran en ETAshop B2B:**

**www.eta.ch**
→ ETAshop B2B
→ calibre correspondiente

**L'intercambiabilità e le varianti si trovano sul ETAshop B2B:**

**www.eta.ch**
→ ETAshop B2B
→ calibro corrispondente

**Order of assembly - Orden del montaje - Ordine dell'assemblaggio:**
**Time setting mechanism - Mecanismo de puesta en hora - Meccanismo della messa all'ora**

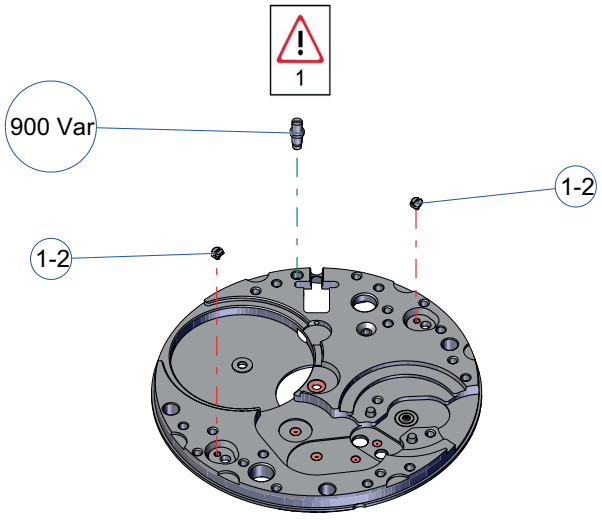


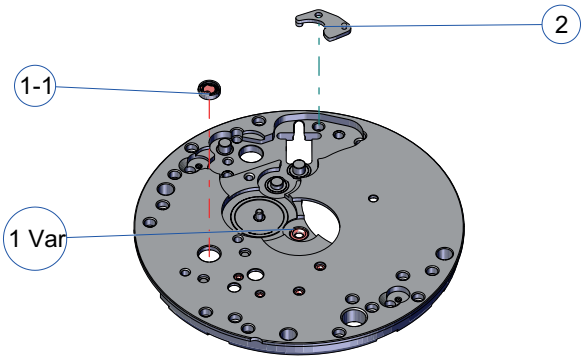

1

Turn in screw (pos. 900) with the setting lever a maximum of 2 turns.

Atornillar el tornillo (pos. 900) con el tirete un máximo de 2 vueltas.

Avvitare la vite con il tiretto di (pos. 900) massimo 2 giri.

## Spare parts - Piezas de recambio - Pezzi di ricambio

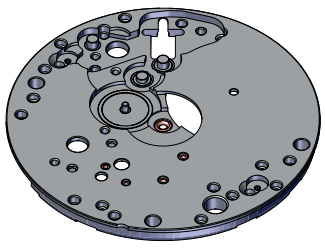

1 Var



1-1



1-2



2



900 Var

**Order of assembly - Orden del montaje - Ordine dell'assemblaggio:**
**Time setting mechanism - Mecanismo de puesta en hora - Meccanismo della messa all'ora**

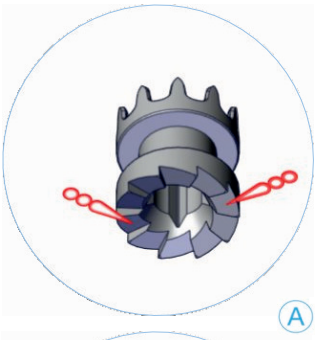


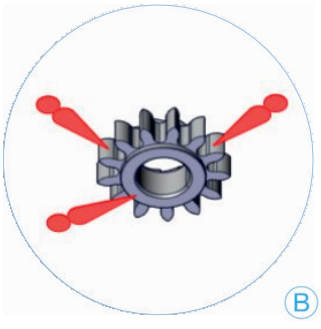


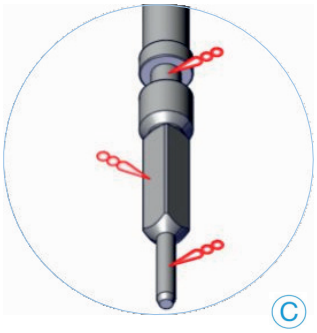


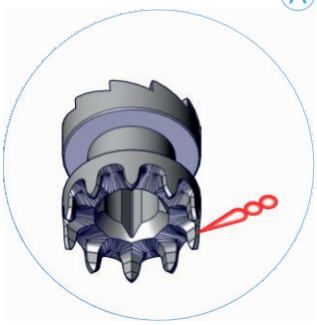

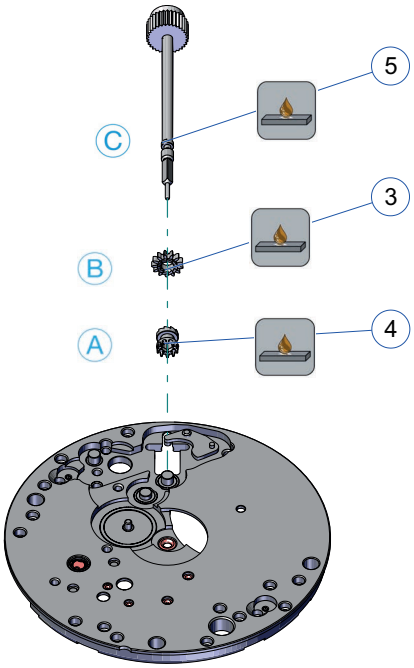


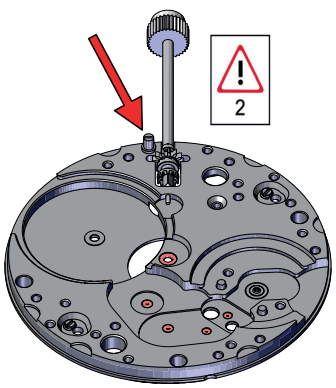

## Lubrication - Lubricación - Lubrificazione



Thick oil
Aceite espeso
Olio denso

**Moebius HP-1300**



Grease
Grasa
Grasso

**Moebius 9504**



After washing and before reassembly, coat with the Moebius Fixodrop ES/BS 8981 epilame.
(Fixodrop ES/WR-S 7061 and ES/WR-P 7071 can also be used – see the Moebius user manual).

Después de lavar y antes de volver a montar, epilamizar con Moebius Fixodrop ES/BS 8981.
(Fixodrop ES/WR-S 7061 y ES/WR-P 7071 también posibles – véase las instrucciones de uso de Moebius).

Dopo il lavaggio e prima del rimontaggio epilamare con Moebius Fixodrop ES/BS 8981.
(Fixodrop ES/WR-S 7061 e ES/WR-P 7071 entrambi possibili – consultare le istruzioni per l'uso di Moebius).

## Moebius Fixodrop ES/BS 8981




**Very volatile product!**
Keep in closed and airtight containers after usage.
**Producto muy volátil!**
Para su uso posterior, mantener cerrados en recipientes herméticos.
**Prodotto molto volatile!**
Da conservare dopo l'uso in recipienti ermeticamente chiusi.




The screw (pos. 900) can now be fully tightened.

Apretar ahora el tornillo (pos. 900) completamente.

Ora serrare saldamente la vite (pos. 900).

## Spare parts - Piezas de recambio - Pezzi di ricambio



3



4



5

**Order of assembly - Orden del montaje - Ordine dell'assemblaggio:**
**Time setting mechanism - Mecanismo de puesta en hora - Meccanismo della messa all'ora**

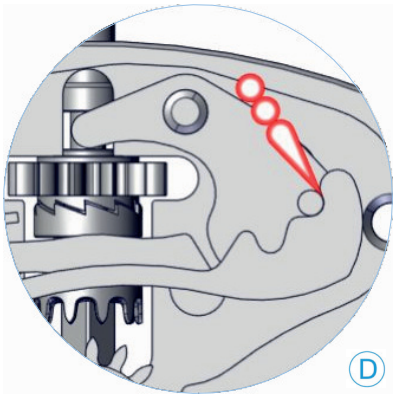


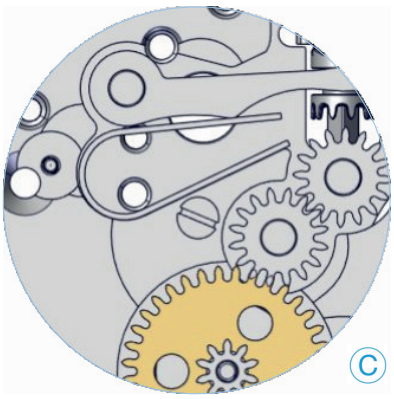


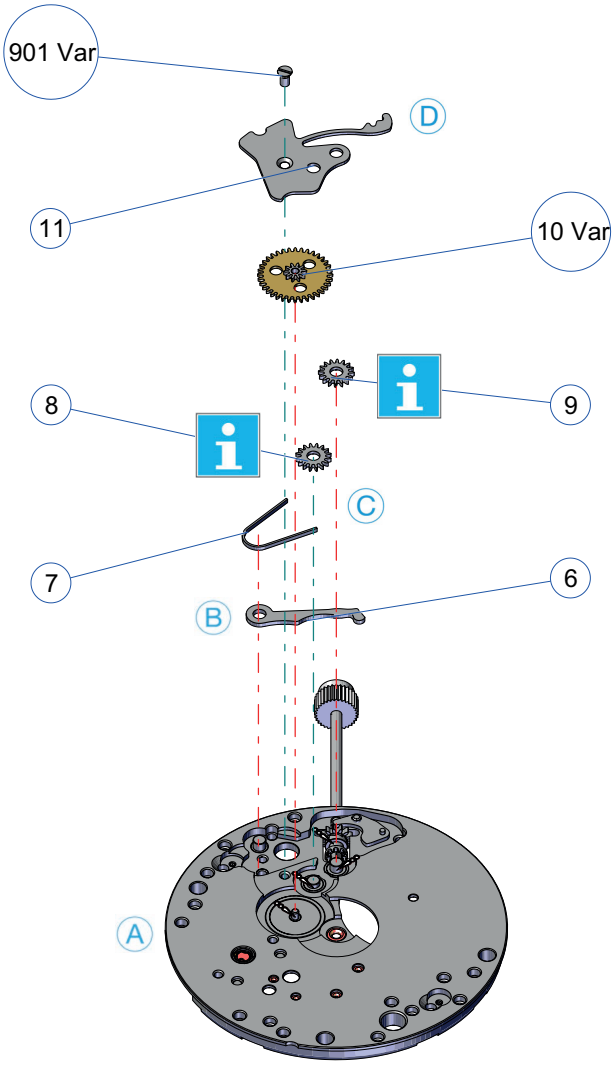


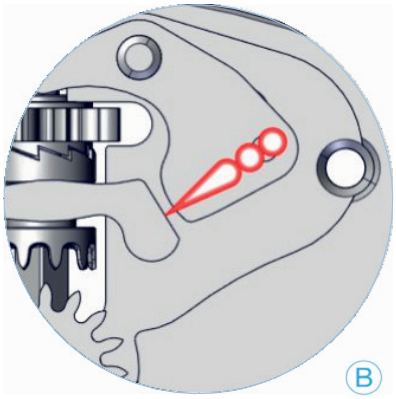


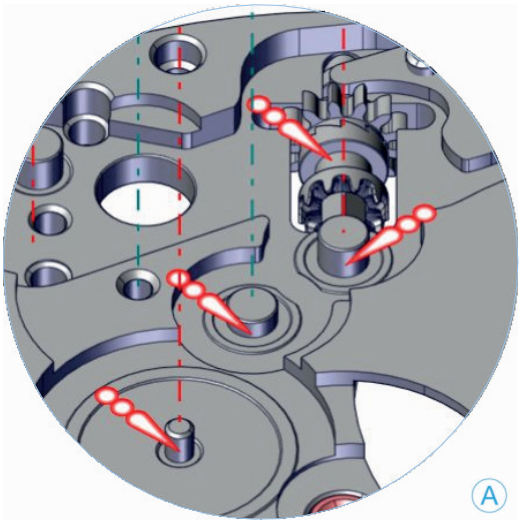

## Lubrication - Lubricación - Lubrificazione

Thick oil
Aceite espeso
Olio denso

**Moebius HP-1300**

Identical components
Fornituras idénticas
Forniture identiche

- Pos. 8/9

## Spare parts - Piezas de recambio - Pezzi di ricambio



6



7



8



9



10 Var



11



901 Var

**Order of assembly - Orden del montaje - Ordine dell'assemblaggio:**
**Basic movement - Máquina de base - Movimento di base**

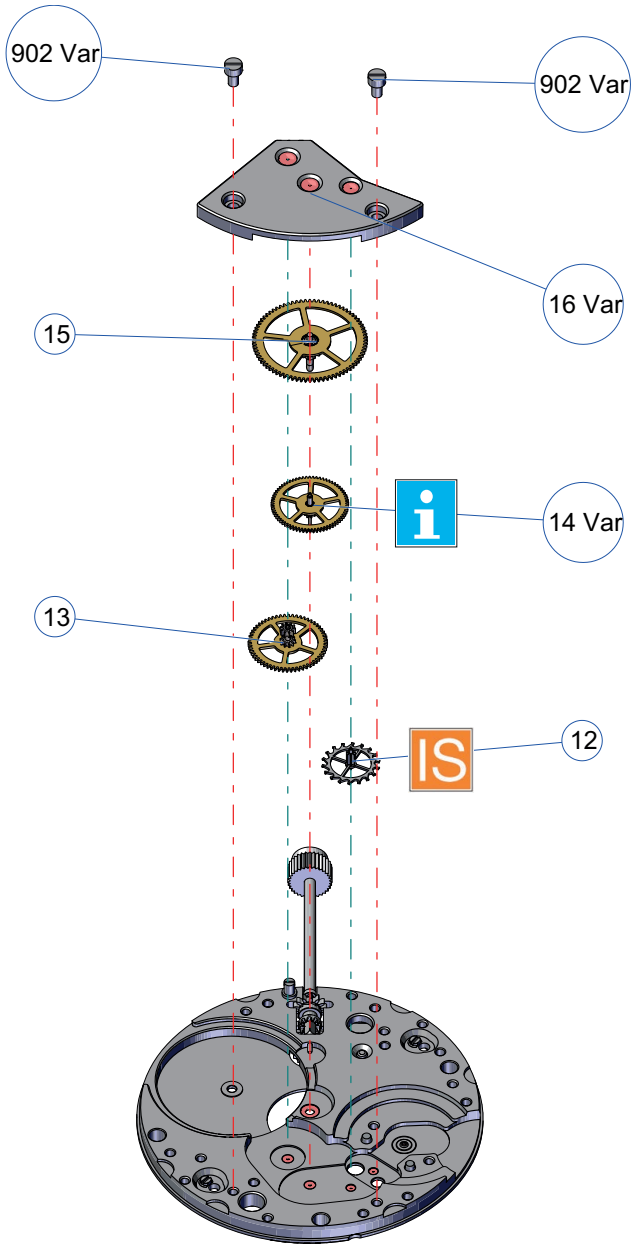


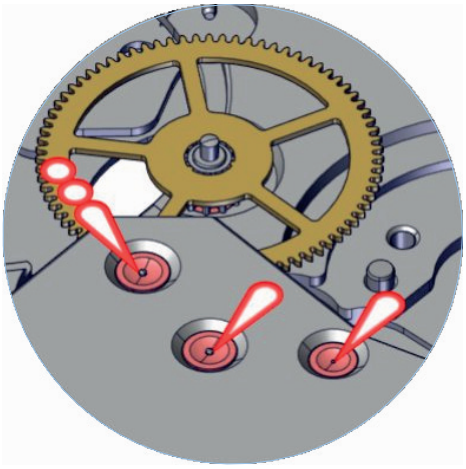

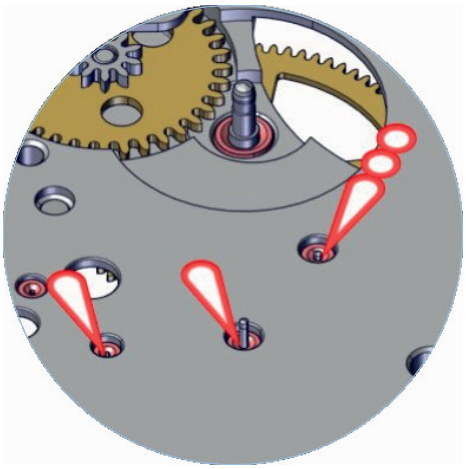

## Lubrication - Lubricación - Lubrificazione

| | |
|---|---|
| Thick oil<br>Aceite espeso<br>Olio denso | **Moebius HP-1300** |
| Fine oil<br>Aceite fino<br>Olio fluido | **Moebius 9010** |

IS

Pos. 12:
- see IS 29.
- ver IS 29.
- vedere IS 29.

Movement **without** second:
Movimiento **sin** segundo:
Movimento **senza** secondo:

- Second wheel without second
- Rueda de segundos sin segundos
- Ruota dei secondi senza secondi

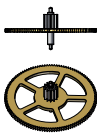

Movement **with** second:
Movimiento **con** segundo:
Movimento **con** secondo:

- Second wheel
- Rueda de segundos
- Ruota dei secondi

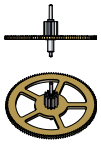

## Spare parts - Piezas de recambio - Pezzi di ricambio



12

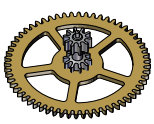

13

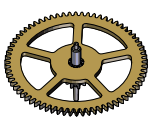

14 Var

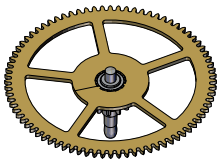

15

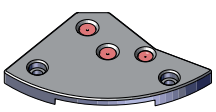

16 Var



902 Var

**Order of assembly - Orden del montaje - Ordine dell'assemblaggio:**
**Basic movement - Máquina de base - Movimento di base**

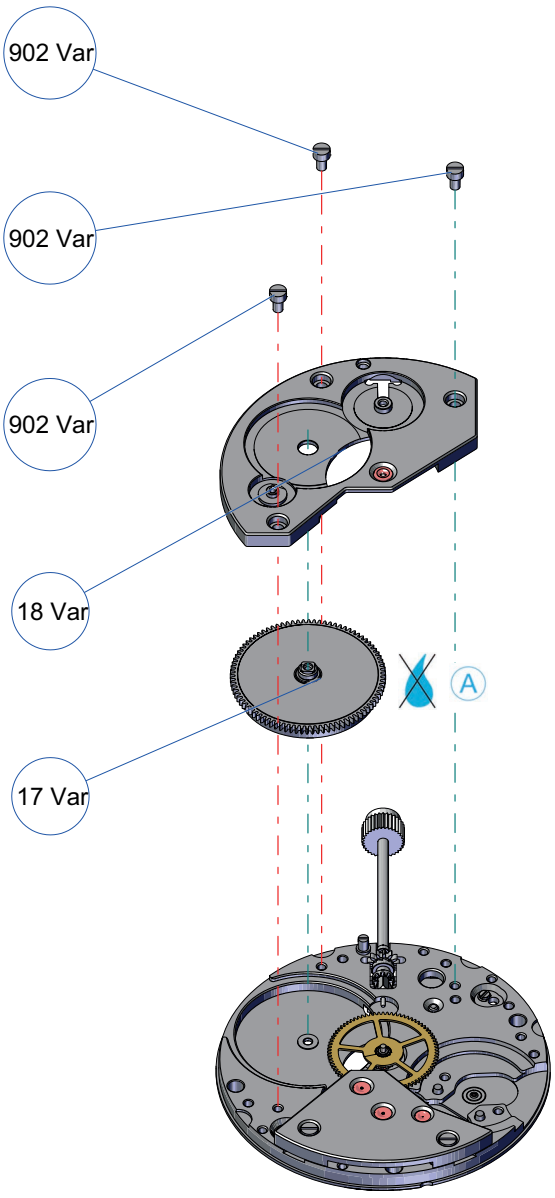


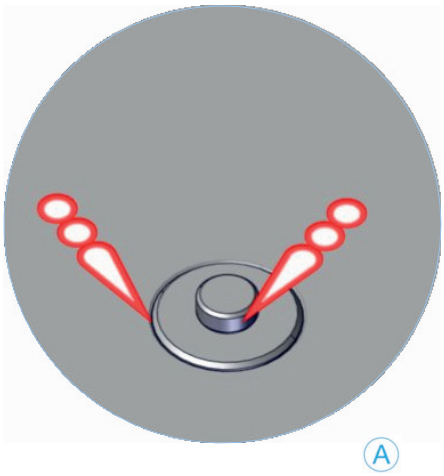


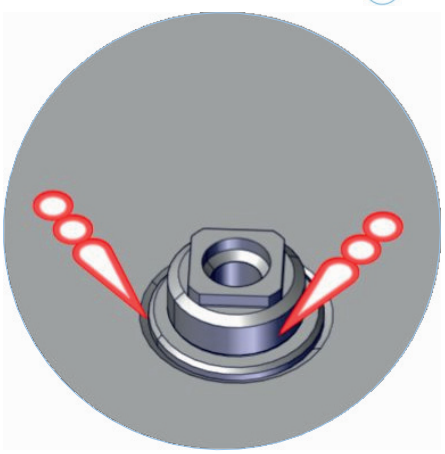

## Lubrication - Lubricación - Lubrificazione



Thick oil
Aceite espeso
Olio denso

**Moebius HP-1300**



Do not wash. If required, exchange for an original prelubricated part supplied by ETA SA.

No lavar. Si es necesario intercambiar por una fornitura original prelubricada provista por ETA SA.

Non lavare. Si necessario, sostituire con una fornitura originale fornito prelubrificato da ETA SA.

## Spare parts - Piezas de recambio - Pezzi di ricambio

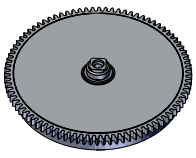

17 Var

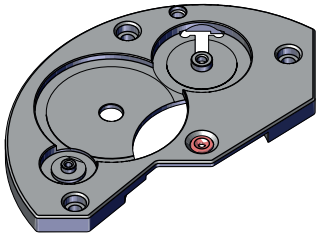

18 Var



902 Var

## Order of assembly - Orden del montaje - Ordine dell'assemblaggio:
## Basic movement - Máquina de base - Movimento di base

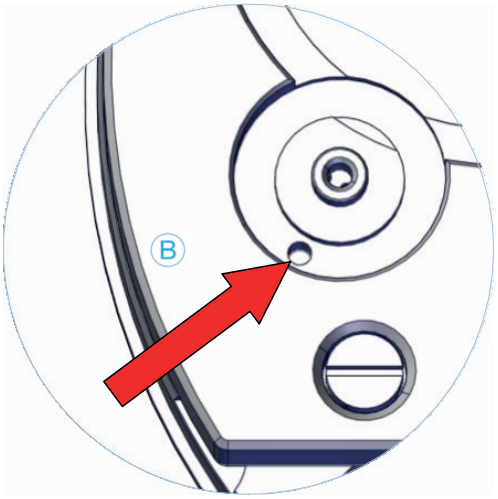


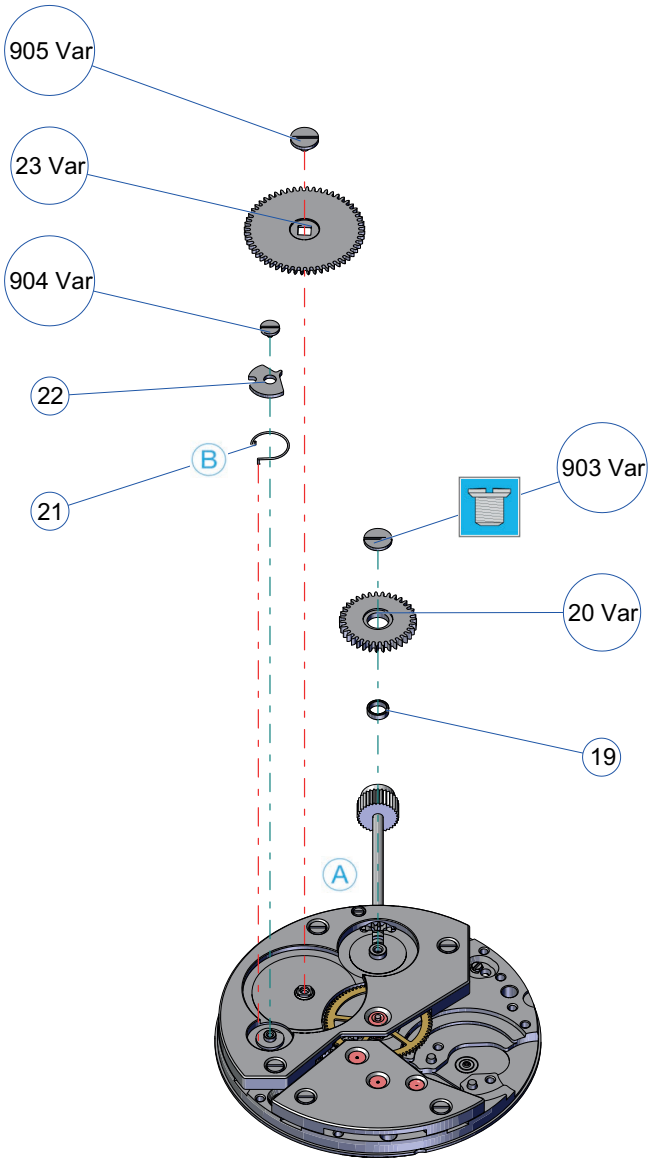


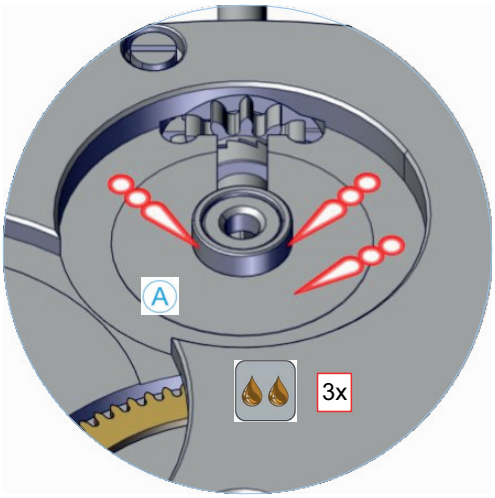


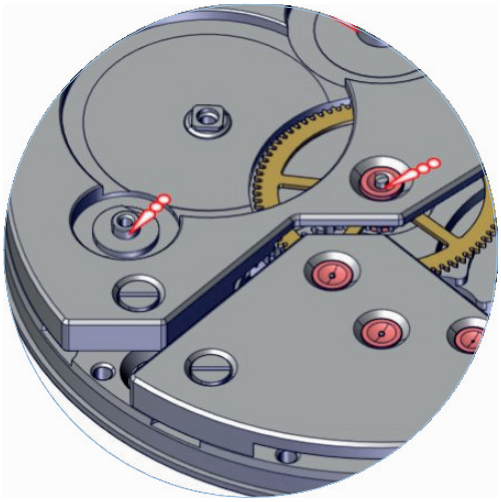

## Lubrication - Lubricación - Lubrificazione



Thick oil
Aceite espeso
Olio denso

**Moebius HP-1300**



Large quantity
Gran cantidad
Grande quantità



Left-handed thread
Rosca a izquierda
Filettatura sinistrorsa

## Spare parts - Piezas de recambio - Pezzi di ricambi

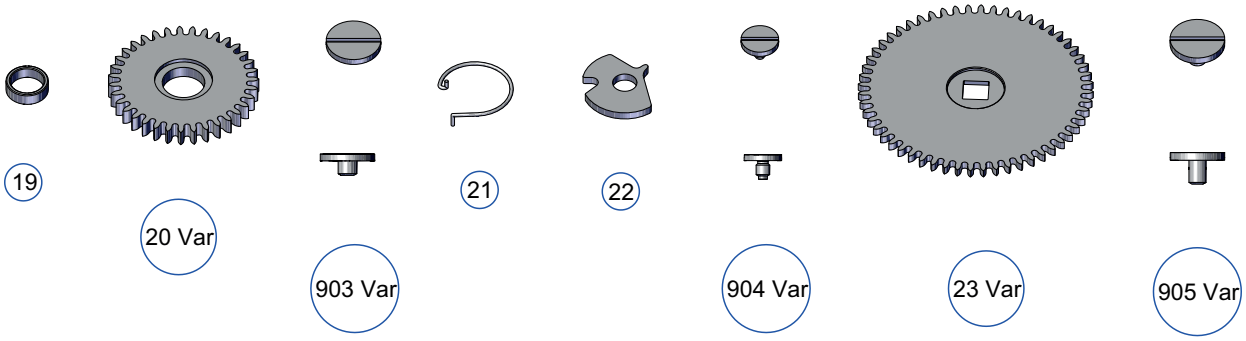

**Order of assembly - Orden del montaje - Ordine dell'assemblaggio:**
**Basic movement - Máquina de base - Movimento di base**

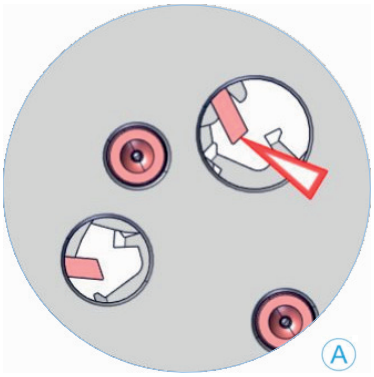


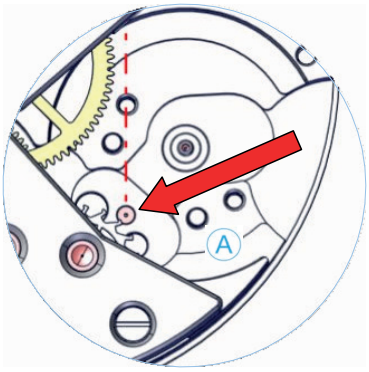


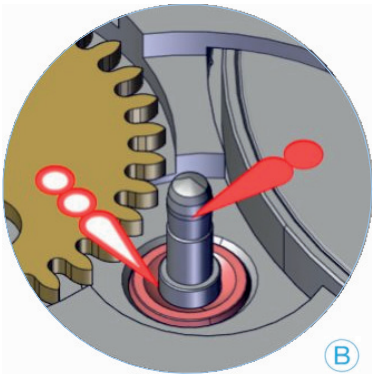


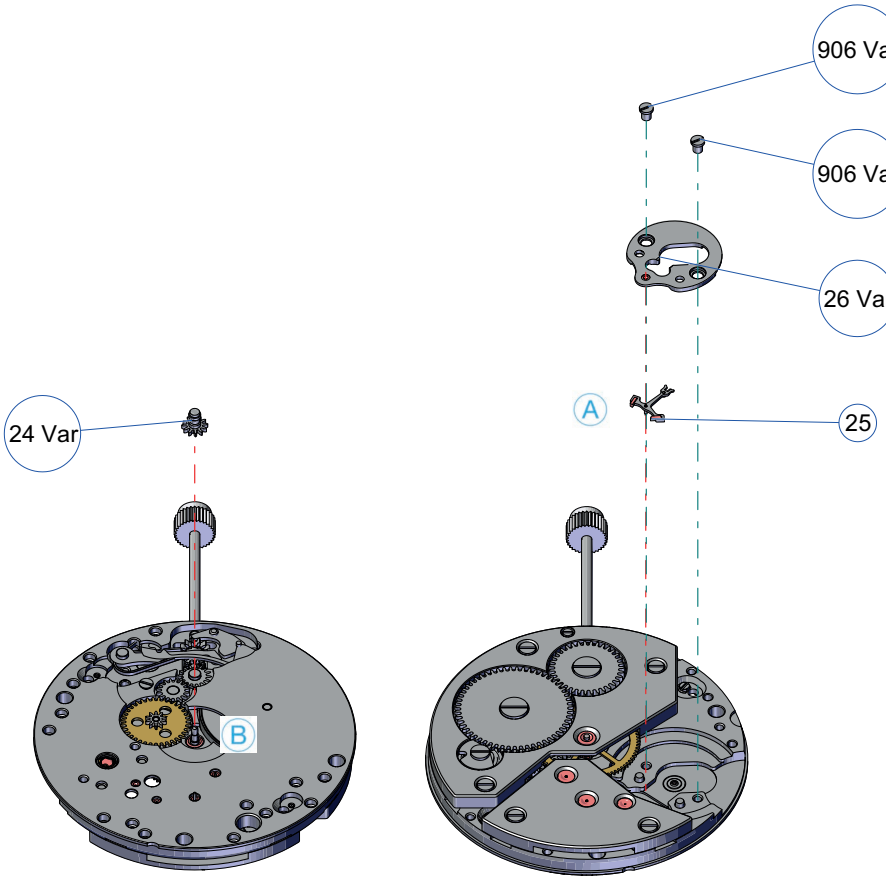

## Lubrication - Lubricación - Lubrificazione

| | |
|---|---|
| Thick oil<br>Aceite espeso<br>Olio denso | **Moebius HP-1300** |
| Grease<br>Grasa<br>Grasso | **Moebius 9504** |
| Special oil for pallet stones<br>Aceite especial para escape<br>Olio speciale per scappamento | **Moebius 9415** |

## Spare parts - Piezas de recambio - Pezzi di ricambio



24 Var



25



26 Var



906 Var

## Order of assembly - Orden del montaje - Ordine dell'assemblaggio:
## Basic movement - Máquina de base - Movimento di base

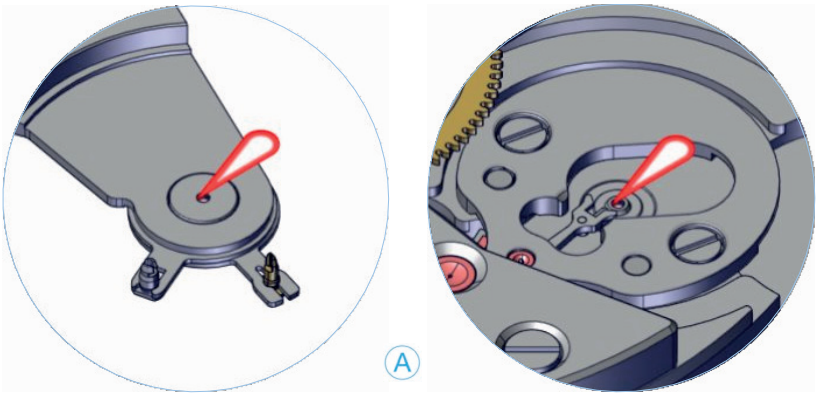


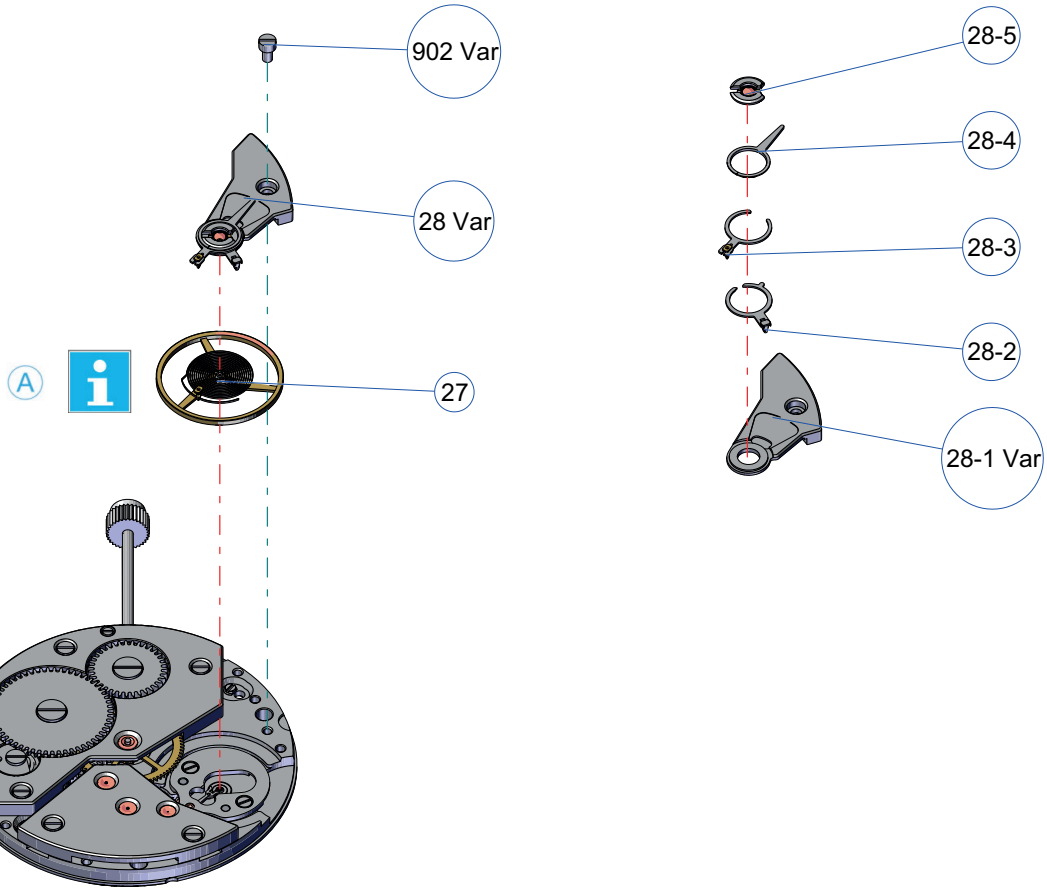

## Lubrication - Lubricación - Lubrificazione

Fine oil
Aceite fino
Olio fluido

**Moebius 9010**

**Delivery:**
- Stud support, assembled
- Timed balance with stud

**Assembly:**
- Use only 1x the stud

**Entrega:**
- Porta-pitón, montada
- Volante regulado con pitón

**Montaje:**
- Utilizar solo una vez el pitón!

**Consegna:**
- Porta-pitone, montata
- Bilanciere regolato con pitone

**Assemblaggio:**
- Utilizzare il porta-pitone 1 sola volta!

## Spare parts - Piezas de recambio - Pezzi di ricambio



27

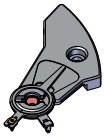

28 Var



902 Var

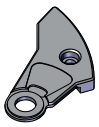

28-1 Var



28-2



28-3



28-4



28-5

**Order of assembly - Orden del montaje - Ordine dell'assemblaggio:**
**Gear train - Rodaje - Ruotismo**

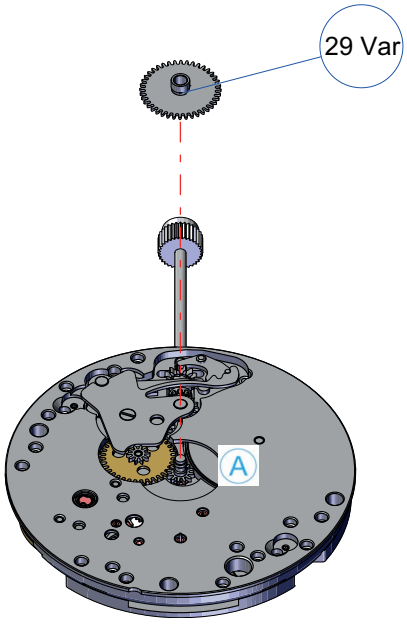


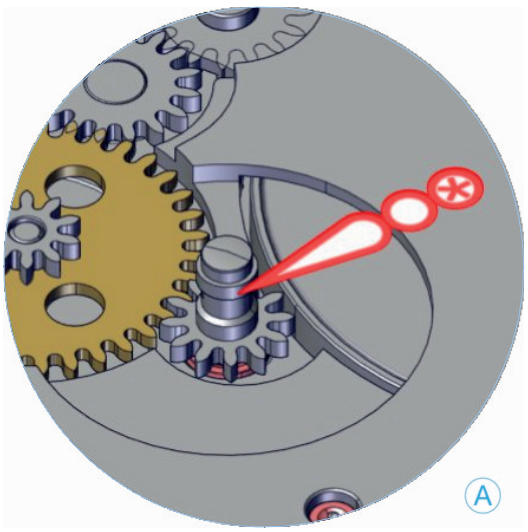

## Lubrication - Lubricación - Lubrificazione



Very small quantity
Cantidad muy pequeña
Piccolissima quantità

**Moebius**
**HP-1300**

## Spare parts - Piezas de recambio - Pezzi di ricambio

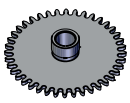

29 Var

## General information

### Hand fitting and remove hands

For information regarding hand fitting heights see:

Manufacturing information
6. External parts
- Hand fitting
- Remove hands

## Información de carácter general

### Colocación y retirada de las agujas

Para obtener información sobre colocatión y retirada de la agujas, consulte:

Información de la producción
6. Partes externas
- Colocación de las agujas
- Retirada de las agujas

## Informazioni generali

### Posa e rimozione delle lancette

Per informazioni concernenti posa e rimozione delle lancette, consultare:

Informazione di produzione
6. Parti esterne
- Posa delle lancette
- Rimozione delle lancette

### Functions

### Funciones

### Funzioni

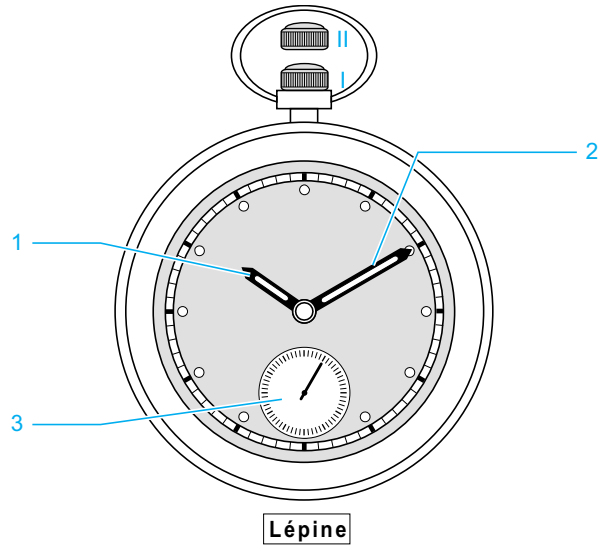

Lépine

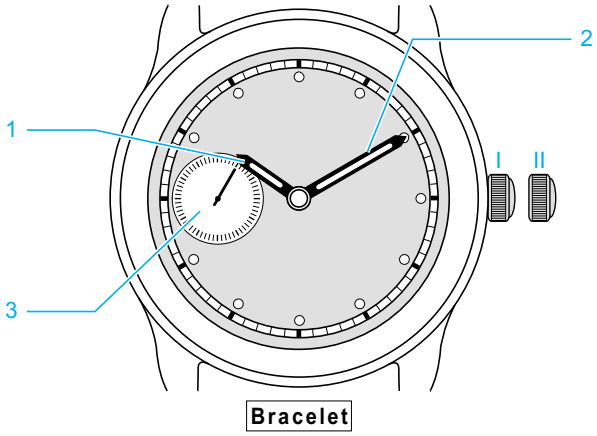

Bracelet

Analogue display:
1. Hours
2. Minutes
3. Small second

Indicación analógica::
1. Horas
2. Minutos
3. Segundero pequeño

Indicazione analogica:
1. Ore
2. Minuti
3. Piccoli secondi

Winding stem with 2 positions:

Pos. 1 Running position and manual winding
Pos. 2 Time setting without stop second

Tija de remontuar con 2 posiciones:

Pos. 1 Posición de marcha y remonte manual
Pos. 2 Puesta en hora sinn parada del segundero

Albero di carica a 2 posizioni:

Pos. 1 Posizione di marcia e carica manuale
Pos. 2 Impostazione all'ora senza con stop secondi

**Extracting and inserting the hand setting stem**

The hand setting stem must first be placed in position 2. Then, to remove the hand setting stem, loosen the screw of the setting lever by a maximum of 2 turns (see diagram).

When inserting the hand setting stem, it must be turned slightly to prevent the external square of the hand setting stem as well as the internal square of the sliding pinion from being damaged. Then tighten the screw of the setting lever fully again.

**Retirar y colocar la tija de puesta en hora**

En primer lugar, coloque la tija de puesta en hora la posición 2. A continuación, para retirar la tija de puesta en hora, afloje el tornillo del tirete un máximo de vueltas (véase el diagrama).

Al insertar la tija de puesta en hora, esta debe girarse con cuidado para no dañar su cuadrado externo ni el cuadrado interno del piñón corredizo. A continuación, apriete completamente el torillo del tirete.

**Estrare e inserire l'albero di carica**

Per prima cosa posizionare l'albero di messa all'ora in posizione 2. Quindi, per rimuovere l'albero di messa all'ora, allentare la vite del tiretto di due giri al massimo (vedi schema).

Quando si inserisce l'albero di messa all'ora, bisogna ruotarlo leggermente per non danneggiare il quadro esterno dell'albero di messa all'ora o il quadro interno del pignone scorrevole. Dopodiché riavvitare completamente la vite del tiretto.

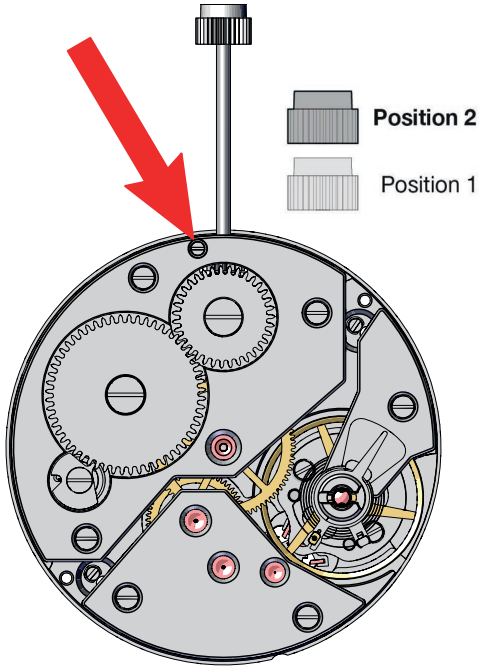

**Uncasing, remove the dial and the hands**

- Remove the winding stem (see chapter '*Extracting and inserting the hand setting stem*')
- Remove the screws of the casing clamps as well as the casing clamps or, depending on execution, unlock the casing screws of the movement

**Desmontaje, retire al cuadrante y las agujas**

- Retire la tija de remontuar (véase al capitulo «*Extracción e inserción de la tija de puesta en hora*»)
- Retire los tornillos de las bridas de encajar y luego, las bridas o, según al diseño, desbloquee los tornillos de encajar del movimiento.

**Estrazione della cassa, rimuovere il quadrante e le lancette**

- Rimuovere l'albero di carica (vedi capitolo «*Estrazione e inserimento dell'albero di messa all'ora*»)
- Rimuovere le viti delle bride di incassatura e le bride stesse o, secondo il modello sbloccare le viti di incassatura del movimento.

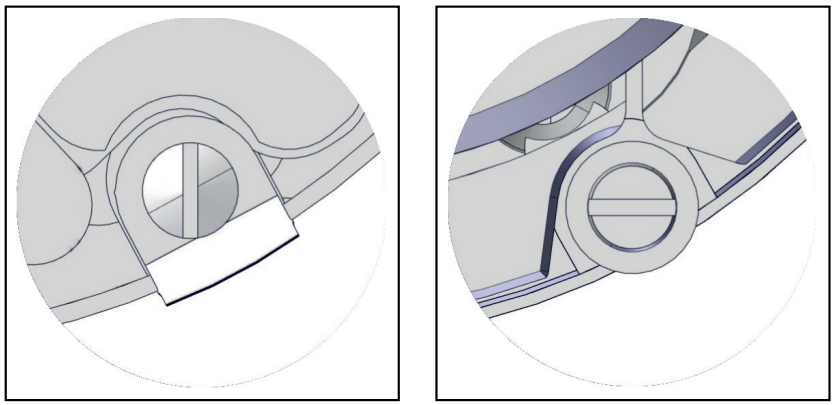

non contractual picture / imagen no contractual / immagine non contrattuale

- Remove the movement from the cage
- Pull the hands off (see chapter '*Hand fitting and remove hands*')
- Unlock and remove the dial: dial fastener

- Retire el movimiento del marco
- Retire las agujas (véase al capitulo «*Colocación y retirada de las agujas*»)
- Desbloquee y retire el cuadrante: sujetador de cuadrante

- Togliere il movimento della cassa
- Togliere le lancette (vedi capitolo «*Posa e rimozione delle lancette*»)
- Sbloccare e rimuovere il quadrante: ferma–quadrante

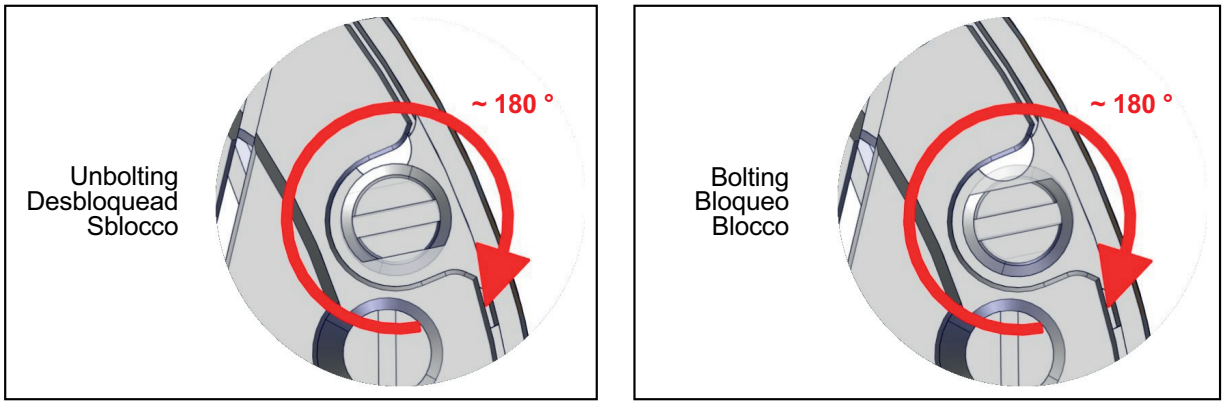


non contractual picture / imagen no contractual / immagine non contrattuale

For information regarding hand fitting heights see:

**Manufacturing Information**

Drawing:
*AIGUILLAGES*
*ZEIGERWERKHÖHEN*
*HAND FITTING HEIGHTS*

Para obtener información sobre las alturas de la minuteria, consulte:

**Información de la producción**

Plan:
*AIGUILLAGES*
*ZEIGERWERKHÖHEN*
*HAND FITTING HEIGHTS*

Per informazioni concernenti l'aggiustamento lancette, consultare:

**Informazione di produzione**

Disegno:
*AIGUILLAGES*
*ZEIGERWERKHÖHEN*
*HAND FITTING HEIGHTS*

***Modifications compared with previous document versions***

***Modificaciones comparadas con las versiones anteriores del documento***

***Modifiche comparate con le versioni precedenti del documento***

| Version<br>Versión<br>Versione | Date<br>Fecha<br>Data | Modification | Modificación | Modifica | Page<br>Página<br>Pagina |
|---|---|---|---|---|---|
| 13 | 15.04.2025 | Lubrication (position 16,18) | Lubrificatión (posición 16,18) | Lubrificazione (posizione 16,18) | 12-15 |
| 12 | 06.12.2024 | Update document (terminology) | Actualización documento (terminología) | Aggiornamento documento (terminologia) | 28 |
| 11 | 28.11.2016 | Modifications lubrications | Modificaciones lubrificaciones | Modifica lubrificazione | 14–15 |
| 10 | 08.02.2016 | Modifications lubrications | Modificaciones lubrificaciones | Modifica lubrificazione | 8–19 |
| 09 | 26.11.2014 | Text correction | Corrección texto | Correzione testo | 3 |
| 08 | 05.05.2014 | GTIN number and variante | Número GTIN y variante | Numero GTIN e variante | 3, 6, 8 |
| 07 | 28.01.2014 | Addition GTIN number | Agregar número GTIN | Aggiunta del numero GTIN | 3 |
| | | Addition or removal variant | Agregar o suprimir variante | Aggiunta o soppressione della variante | 3, 6, 12–13, 16–17 |
| | | Modifications lubrications | Modificaciones lubrificaciones | Modifica lubrificazione | 8–9, 14–15, 18–19 |

All modifications reserved.

Salvo modificación.

Con riserva di ogni eventuale modifica.

**This document can be found on the ETAshop B2B:**

**www.eta.ch**
- → ETAshop B2B
- → relevant calibre
- → Technical Documents

**Este documento se encuentran en il ETAshop B2B:**

**www.eta.ch**
- → ETAshop B2B
- → calibre correspondiente
- → Technical Documents

**Il presente documento si trovano sul ETAshop B2B:**

**www.eta.ch**
- → ETAshop B2B
- → calibro corrispondente
- → Technical Documents

ETA SA
MANUFACTURE HORLOGÈRE SUISSE
DEPUIS 1793

PRODUCT & COMMUNICATION

Bahnhofstrasse 9
2540 Grenchen
Switzerland

Phone +41 (0)32 655 71 11

contact@eta.ch
www.eta.ch