TECHNICAL COMMUNICATION
COMUNICACIÓN TÉCNICA
COMUNICAZIONE TECNICA

7 ¾´´´ ETA 2671

CT 2671 ESI 485848 16 19.11.2018

7 ¾´´ Ø 17,20 mm

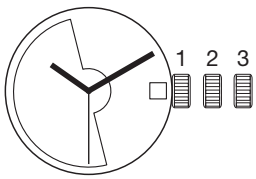

Movement height	Altura sobre máquina	Altezza sopra movimento	4,80 mm
Running time	Reserva de marcha	Riserva di marcia	mini: 38 h typique: 44 h
Number of jewels	Número de piedras	Numero di pietre	25
Angle lift of balance	Ángulo de alzamiento	Angolo di alzamento	49°
Frequency	Frecuencia	Frequenza	28’800 A/h

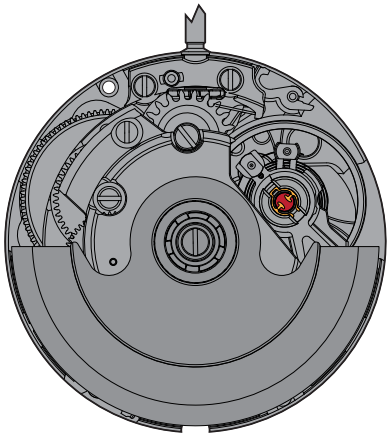

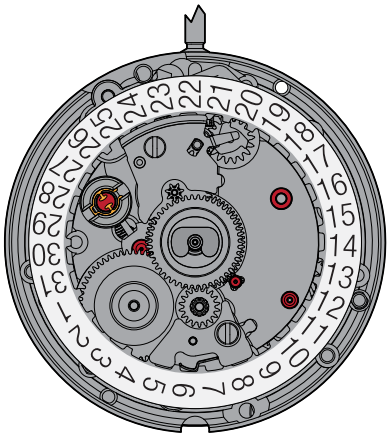

The repair and reconditioning work must only be performed by properly trained personnel.
Las tareas de reparación y revisión sólo deben ser llevadas a cabo por personal debidamente formado.
I lavori di riparazione e di revisione devono essere eseguiti esclusivamente da personale adeguatamente formato.

ETA SA
MANUFACTURE HORLOGÈRE SUISSE
DEPUIS 1793

ETA SA Manufacture Horlogère Suisse
SC Marketing & Communication | Bahnhofstrasse 9 | 2540 Grenchen | Switzerland
Phone +41 (0)32 655 71 11 | contact@eta.ch | www.eta.ch
A COMPANY OF THE SWATCH GROUP

General information

Before starting work, please study this "*Technical communication*" carefully.

Eye protection is obligatory for all operations / work on the movement!

ETA SA disclaims any liability in case of damage arising from failure to observe this "*Technical communication*".

Environmental protection requirements

The legal provisions relating to waste handling and disposal must be observed in all operations / work on the movement!
In particular, lubricating and cleaning products harmful to the environment must be disposed of in accordance with the rules!

Substances prone to cause water pollution must be stored, transported, collected and disposed of in appropriate vessels.
They must not pollute the soil or be poured into sewage systems!

Explanation of symbols

Caution! Risk of material damage!

Below are some obligatory instructions for preventing any material damage!

Below are some application tips and important informations.

Below are some instructions for telling which "*Specific Information*" must be observed.

Información general

Esta "*Comunicación técnica*" deberá estudiarse muy bien **antes** de comenzar los trabajos.

Es obligatorio utilizar protección ocular para todos los trabajos en y con el reloj.

ETA SA no se hace responsable de los daños provocados como consecuencia de la inobservancia de esta "*Comunicatión técnica*"

Normas de protección medioambiental

Deperá cumplirse la normativa legal relativa al reciclaje y la eliminación correctos de los residuos en todos los trabajos en y con el reloj.
En especial, deberán eliminarse correctamente los productos lubrificantes y de limpieza peligrosos para el medio ambiente.

Las sustancias contaminantes del agua deben recorgerse, almacenarse, transportarse y eliminarse en recipientes adecuados.
En ningún caso se permitirá que contaminen el suelo o que lleguen a la canalización.

Significado de los símbolos

Atención Peligro de daños materiales

Instrucciones que deberán respetarse necesariamente para evitar daños materiales.

Consejos de aplicación e información importantes.

Instrucciones para saber qué "*Información especifica*"deberá observarse.

Informazioni generali

Questa "*Comunicazione Tecnica*" deve essere studiata attentamente **prima** dell'inizio dei lavori.

Per tutti i lavori su e con il movimento dell'orologio è obbligatorio proteggere gli occhi!

ETA SA declina qualunque responsabilità per eventuali danni causati dalla mancata osservanza della presente "*Comunicazione tecnica*".

Disposizioni relative alla protezione ambientale

Per tutti i lavori su e con il movimento dell'orologio si dovranno rispettare le disposizioni di legge relative al corretto riciclaggio e smaltimento dei rifiuti!
In particolare si dovrà provvedere al corretto smaltimento di lubrificanti e detergenti nocivi per l'ambiente!

Le sostanze inquinanti per l'acqua devono essere conservate, trasportate, raccolte e smaltite in contenitori adatti.

Queste non devono inquinare il terreno o arrivare nelle canalizzazioni!

Spiegazione dei simboli

Attenzione! Pericolo di danni materiali!
Seguono importanti indicazioni che devono essere tassativamente rispettate per evitare danni materiali!

Seguono consigli per l'uso e informazioni importanti.

Seguono indicazioni su quali "*Informazioni specifiche*" devono essere rispettate.

List of components - Lista de piezas - Lista fornitori

Pos	Article number Número de artículo Numero articolo		List of components	Lista de piezas	Lista fornitori
1	Var		Main plate, assembled	Platina, montada	Piastra, montata
1-1	7613226056893	2x	Dial fastener	Sujetador de cuadrante	Ferma–quadrante
1-2	Var		Jewelled shock–absorber, for balance, shouldered, to press in, bottom	Amortiguador empedrado, de volante, de embutir, de assiento, debajo	Ammortizzatore con pietra, del bilanciere, a pressione, con piano di appoggio, sotto
2	7613226054226		Sliding pinion	Piñón corredizo	Pignone scorrevole
3	7613226050556		Winding pinion	Piñón de remontuar	Pignone di carica
4	Var		Winding stem	Tija de remontuar	Albero di carica
5	7613226038868		Corrector lever	Palanquita de corrector	Leva del correttore
6	7613226018556		Setting lever	Tirete	Tiretto
7	7613226009769		Yoke	Báscula de piñón corredizo	Bascula del pignone scorrevole
8	7613226047631		Yoke spring	Muelle de báscula	Molla della bascula
9	Var		Setting lever spring	Muelle de tirete	Molla del tiretto
10	7613226011380		Escape wheel	Rueda de escape	Ruota di scappamento
11	7613226051720		Intermediate wheel	Rueda intermedia	Ruota intermedia
12	7613226025004		Third wheel	Rueda primera	Ruota mediana
13	Var		Second wheel	Rueda de segundos	Ruota dei secondi
14	Var		Train wheel bridge, jewelled	Puente de rodaje, empedrado	Ponte del ruotismo con pietre
15	Var		Movement barrel complete	Cubo completo de máquina	Bariletto completo del movimento
16	7613226022683		Stop lever	Palanquita–stop	Leva stop
17	Var		Barrel bridge, jewelled	Puente de cubo, empedrado	Ponte del bariletto, con pietre
18	7613226044432		Click	Trinquete	Cricco
19	7613226009332		Crown wheel	Rueda de corona	Ruota a corona
20	Var		Ratchet wheel	Rochete	Rocchetto
21	Var		Pallet fork	Áncora	Ancora
22	Var		Pallet bridge, jewelled	Puente de áncora, empedrado	Ponte dell'ancora, con pietre
23	Var		Timed annular balance, for shock–absorber and stud support	Volante anular, regulado, para amortiguador y porta–pitón	Bilanciere regolato, per ammortizzatore e portapitone
24	Var		Balance bridge, assembled	Puente de volante, montado	Ponte del bilanciere, montato
24-1	Var		Balance bridge	Puente de volante	Ponte del bilanciere
24-2	7613226035645		Stud support, assembled	Porta–pitón, montada	Portapitone, montata
24-3	7613226002760		Lower index, assembled	Raqueta inferior, ajustada	Racchetta inferiore, montata
24-4	7613226040991		Upper index	Raqueta superior	Racchetta superiore
24-5	7613226010697		Regulator corrector	Corrector de raqueta	Correttore della racchetta
24-6	Var		Jewelled shock–absorber, for balance, shouldered, to press in, top	Amortiguador empedrado, de volante, de embutir, de assiento, encima	Ammortizzatore con pietra, del bilanciere, a pressione, con piano di appoggio, sopra
25	Var		Automatic device framework	Marco del dispositivo automático	Gabbia del dispositivo automatico
26	7613226055919		Ratchet wheel driving wheel	Rueda de arrastre de rochete	Ruota conduttrice del rocchetto
27	7613226042315		Auxiliary reversing wheel	Rueda auxiliar de inversión	Ruota ausiliaria d'inversione
28	7613226033740		Reversing wheel	Rueda de inversión	Ruota d'inversione
29	7613226045231		Reduction wheel	Rueda de reducción	Ruota di riduzione
30	7613226047372		Automatic device lower bridge, jewelled	Puente inferior del dispositivo automático, empedrado	Ponte inferiore del dispositivo automatico, con pietre
31	Var		Oscillating weight, assembled	Masa oscillante, ajustado	Massa oscillante, montata
31-1	Var		Oscillating weight	Masa oscillante	Massa oscillante
31-2	7613226027558		Ball bearing	Rodamiento de bolillas	Cuscinetto a sfere
32	7613226005655		Setting wheel	Rueda de transmisión	Rinvio
33	Var		Cannon pinion with driving wheel	Cañón de minutos con arrastrador	Pignone calzante con conduttore
34	7613226055162		Minute wheel, assembled	Rueda de minutería, montada	Ruota della minuteria, montata
35	7613226007253		Date corrector	Corrector de fecha	Correttore della data
36	Var		Date indicator	Indicator de fecha	Indicatore della data
37	7613226027022		Date indicator driving wheel	Rueda de arrastre del indicador de fecha	Ruota conduttrice dell'indicatore della data
38	7613226056046		Minute train bridge	Puente de rodaje de minutería	Ponte del ruotismo di minuteria
39	7613226047648		Date jumper	Muelle flexible de fecha	Scatta–data
40	7613226003668		Intermediate date wheel	Rueda intermedia de fecha	Ruota intermedia del datario
41	7613226036734		Minute counter jumper bridge	Puente del muelle flexible del contador de minutos	Ponte dello scatto del contatore dei minuti
42	Var		Hour wheel, assembled	Rueda de horas, montada	Ruota delle ore, montata
43	7613226006898		Hour wheel spring–clip	Chaveta de rueda de horas	Chiavetta dell'albero di messa all'ora

Pos	Article number Número de artículo Numero articolo		List of components	Lista de piezas	Lista fornitori
900	Var		Countersunk screw	Senkschraube	Countersunk head screw
		1x	- Pos. 9: Screw for setting lever spring	- Pos. 9: Tornillo del muelle de tirete	- Pos. 9: Vite per molla del tiretto
		2x	- Pos. 14: Screw for train wheel bridge	- Pos. 14: Tornillo por puente de rodaje	- Pos. 14: Vite per ponte del ruotismo
		3x	- Pos. 17: Screw for barrel bridge	- Pos. 17: Tornillo por puente de cubo	- Pos. 17: Vite per ponte del bariletto
		1x	- Pos. 22: Screw for pallet bridge	- Pos. 22: Tornillo por puente de áncora	- Pos. 22: Vite per ponte dell'ancora
		1x	- Pos. 24: Screw for balance bridge	- Pos. 24: Tornillo por puente de volante	- Pos. 24: Vite per ponte del bilanciere
		1x	- Pos. 38: Screw for minute train bridge	- Pos. 38: Tornillo por puente de rodaje de minutería	- Pos. 38: Vite per ponte del ruotismo di minuteria
		1x	- Pos. 41: Screw for minute counter jumper bridge	- Pos. 41: Tornillo por puente del muelle flexible del contador de minutos	- Pos. 41: Tornillo per ponte dello scatto del contatore dei minuti
901	Var		Cylindrical head screw with collarette	Zylinderschraube mit Bord	Cylindrical head screw with collarette
		1x	- Pos. 19: Screw for crown wheel	- Pos. 19: Tornillo de rueda de corona	- Pos. 19: Vite per la ruota a corona
902	Var		Cylindrical head screw	Zylinderschraube	Cylindrical head screw
		1x	- Pos. 20: Screw for ratchet wheel	- Pos. 20: Tornillo por rochete	- Pos. 20: Vite per rocchetto
903	Var		Countersunk screw	Senkschraube	Countersunk head screw
		1x	- Pos. 30: Screw for automatic device lower bridge	- Pos. 30: Tornillo por puente inferior del dispositivo automático	- Pos. 30: Vite per ponte inferiore del dispositivo automatico
904	Var		Countersunk screw	Senkschraube	Countersunk head screw
		2x	- Pos. 25: Screw for automatic device framework	- Pos. 25: Tornillo por marco del dispositivo automático	- Pos. 25: Vite per gabbia del dispositivo automatico
905	Var		Cylindrical head screw with collarette	Zylinderschraube mit Bord	Cylindrical head screw with collarette
		1x	- Pos. 31: Screw for oscillating weight	- Pos. 31: Tornillo por masa oscillante	- Pos. 31: Vite per massa oscillante
	Var		Variant	Variante	Variante

Interchangeability and variants can be found on the ETA ONLINE SHOP (EOS):

www.eta.ch
→ Customer Service
→ Customer Service Portal

La intercambiabilidad y las variantes se encuentran en ETA ONLINE SHOP (EOS):

www.eta.ch
→ Customer Service
→ Customer Service Portal

L'intercambiabilità e le varianti si trovano sul ETA ONLINE SHOP (EOS):

www.eta.ch
→ Customer Service
→ Customer Service Portal

Materials - Fornituras - Componenti

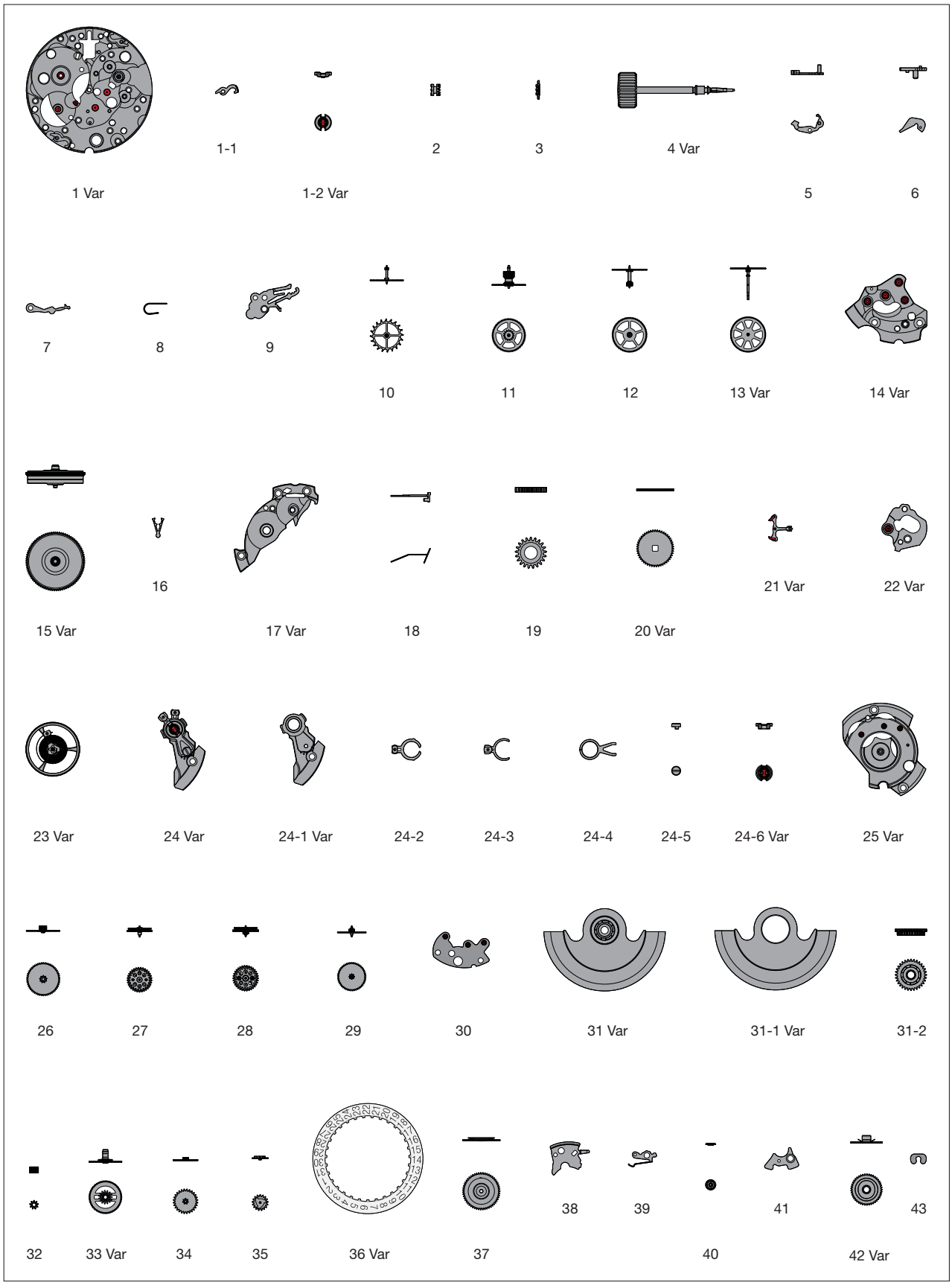

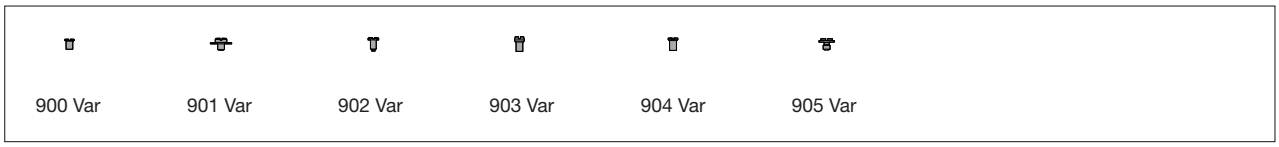
900 Var
901 Var
902 Var
903 Var
904 Var
905 Var

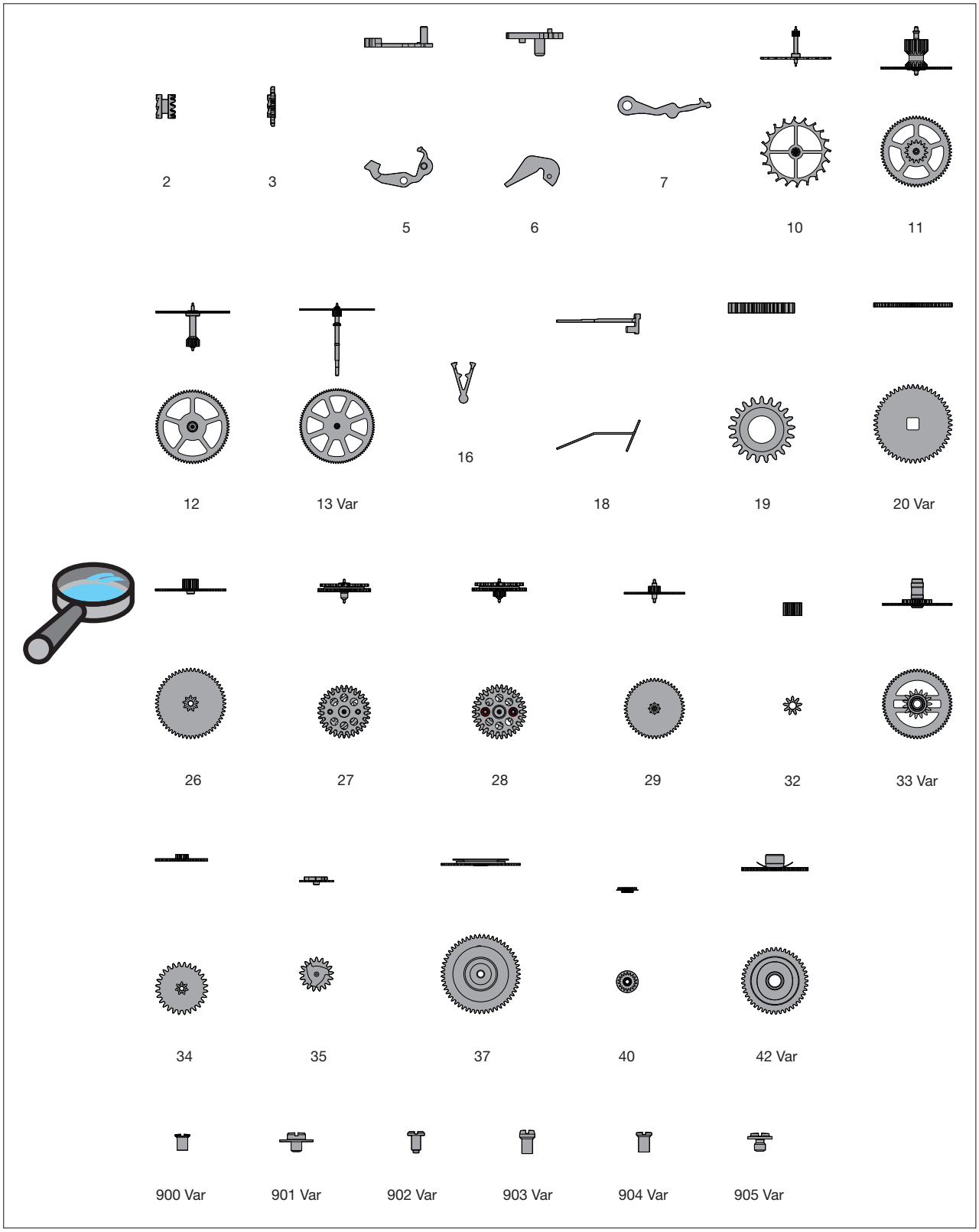
2
3
5
6
7
10
11
12
13 Var
16
18
19
20 Var
26
27
28
29
32
33 Var
34
35
37
40
42 Var
900 Var
901 Var
902 Var
903 Var
904 Var
905 Var

Order of assembly - Orden del montaje - Ordine dell'assemblaggio:
Handsetting mechanism - Mecanismo de puesta en hora - Meccanismo della messa all'ora

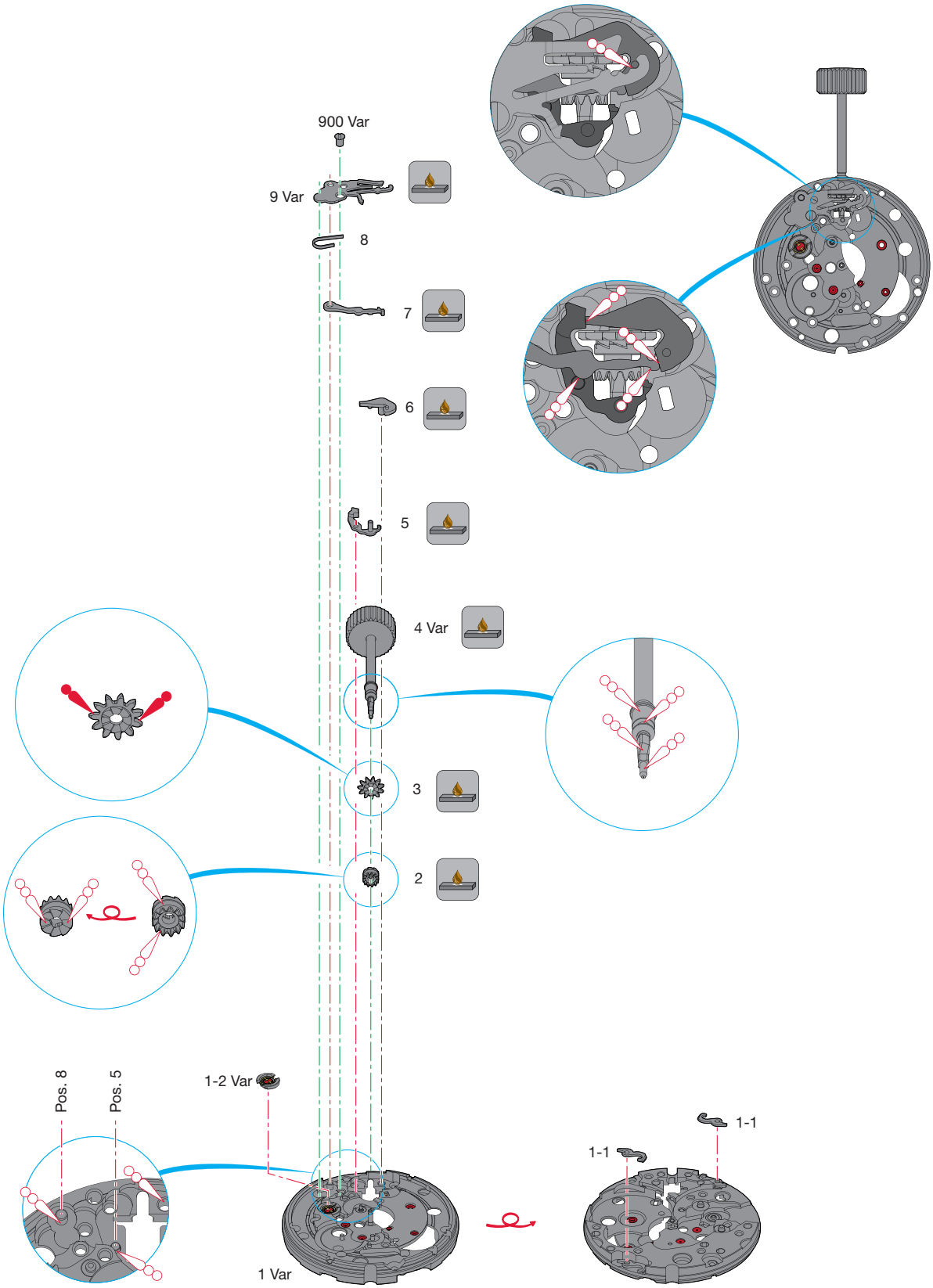

Assembling of the handsetting mechanism
(Parts listed in order of assembly)

Montaje del mecanismo de puesta en hora
(Lista de fornituras por orden de ensamblado)

Montaggio del meccanismo della messa all'ora
(Elenco delle forniture in ordine di montaggio)

1 Var	5	9 Var
2	6	900 Var (1x)
3	7	
4 Var	8	

Lubrication - Lubricación - Lubrificazione

Thick oil
Aceite espeso
Olio denso

Moebius HP-1300

Grease
Grasa
Grasso

Moebius 9504

If the pieces to be assembled are not new, existing components must be treated with Moebius Fixodrop ES/BS 8981 epilame before reassembly.
Si las piezas por ensamblar no son nuevas, los componentes existentes deben ser tratados con el Moebius Fixodrop ES/BS 8981.
Se non vengono montati dei nuovi pezzi, i componenti esistenti devono essere trattati prima del rimontaggio con Moebius Fixodrop ES/BS 8981.

Moebius Fixodrop ES/BS 8981

Very volatile product!
Keep in closed and airtight containers after usage.
Producto muy volátil!
Para su uso posterior, mantener cerrados en recipientes herméticos.
Prodotto molto volatile!
Da conservare dopo l'uso in recipienti ermeticamente chiusi.

Order of assembly - Orden del montaje - Ordine dell'assemblaggio:
Basic movement - Máquina de base - Movimento di base

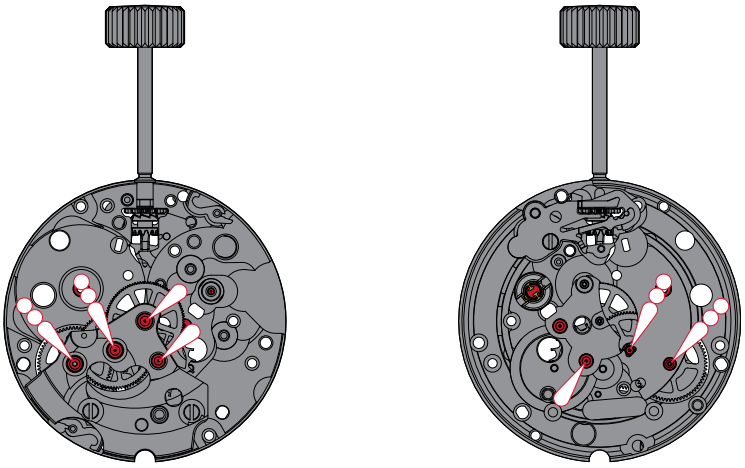

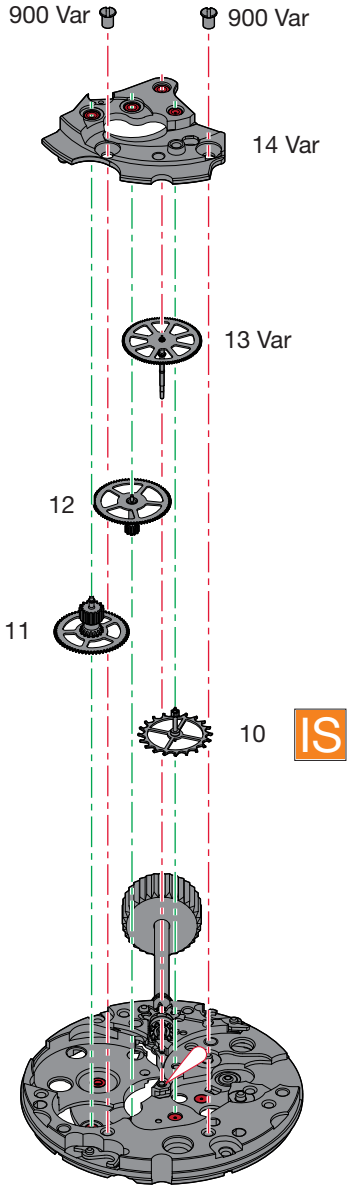

Assembling of the basic movement
(Parts listed in order of assembly)

Montaje de la máquina de base
(Lista de forniturаs por orden de ensamblado)

Montaggio del movimento di base
(Elenco delle forniture in ordine di montaggio)

10 11	12 13 Var	14 Var 900 Var (2x)

Lubrication - Lubricación - Lubrificazione

Fine oil Aceite fino Olio fluido	**Moebius 9010**
Thick oil Aceite espeso Olio denso	**Moebius HP-1300**

IS

Pos. 10.
- voir IS 29.
- siehe IS 29.
- see IS 29.

Order of assembly - Orden del montaje - Ordine dell'assemblaggio:
Basic movement - Máquina de base - Movimento di base

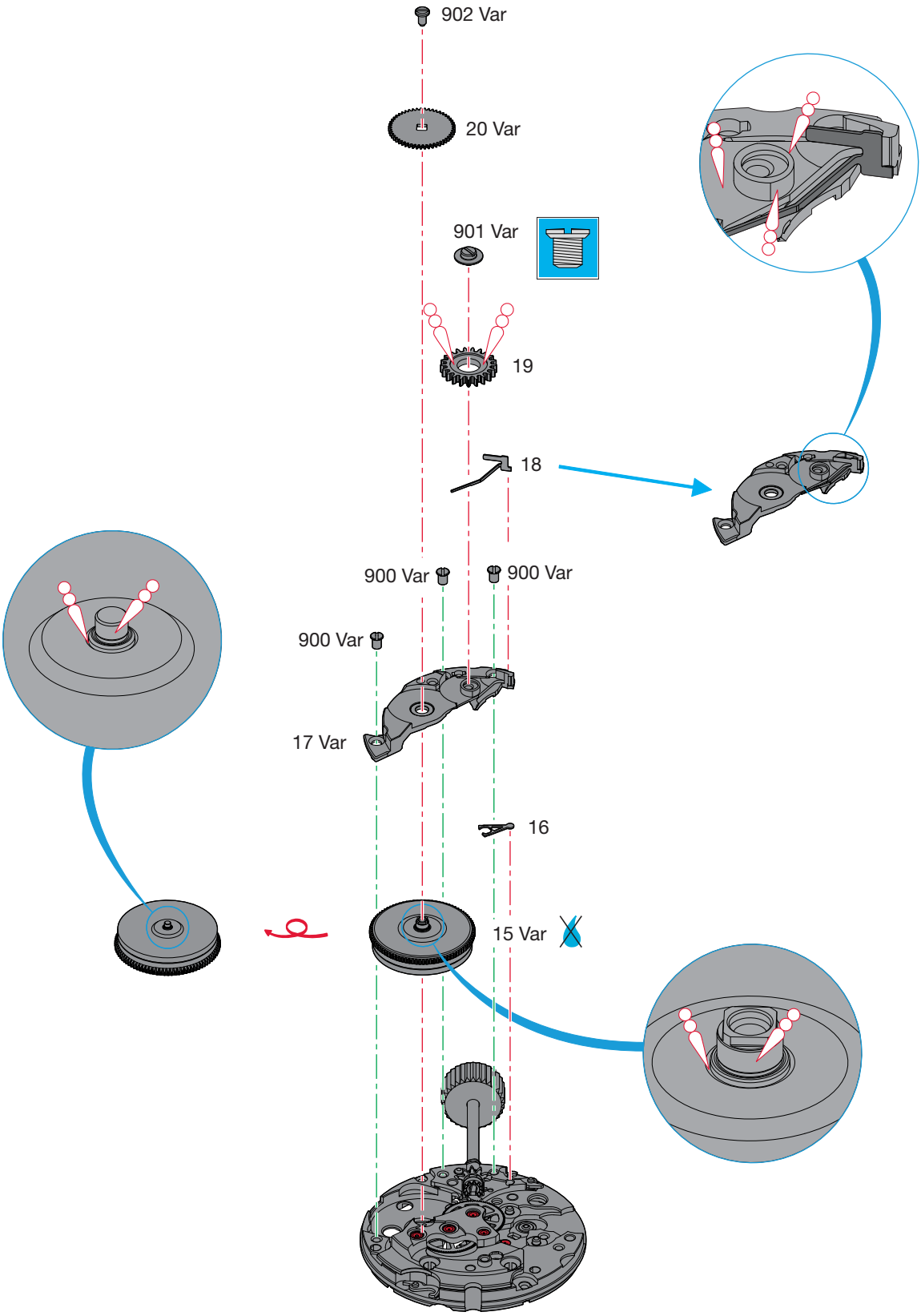

Assembling of the basic movement
(Parts listed in order of assembly)

Montaje de la máquina de base
(Lista de forniturаs por orden de ensamblado)

Montaggio del movimento di base
(Elenco delle forniture in ordine di montaggio)

15 Var 16 17 Var	18 900 Var (3x) 19	901 Var (1x) 20 Var 902 Var (1x)

Lubrication - Lubricación - Lubrificazione

Thick oil
Aceite espeso
Olio denso

Moebius HP-1300

Do not wash. If required, exchange for an original prelubricated part supplied by ETA SA.

No lavar. Si es necesario intercambiar por una fornitura original prelubricada provista por ETA SA.

Non lavare. Si necessario, sostituire con una fornitura originale fornito prelubrificato da ETA SA.

Lefthand thread
Rosca a izquierda
Filettatura sinistrorsa

Order of assembly - Orden del montaje - Ordine dell'assemblaggio:
Basic movement - Máquina de base - Movimento di base

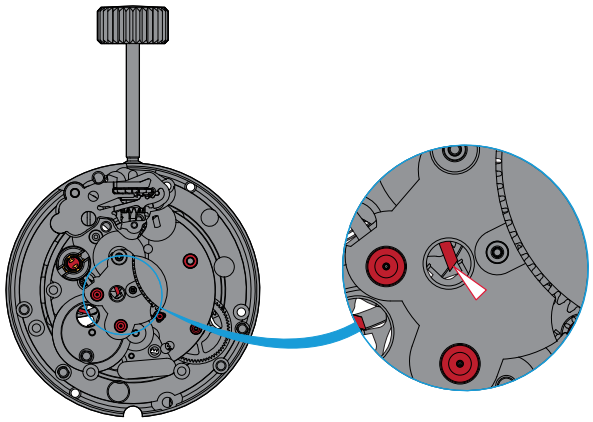

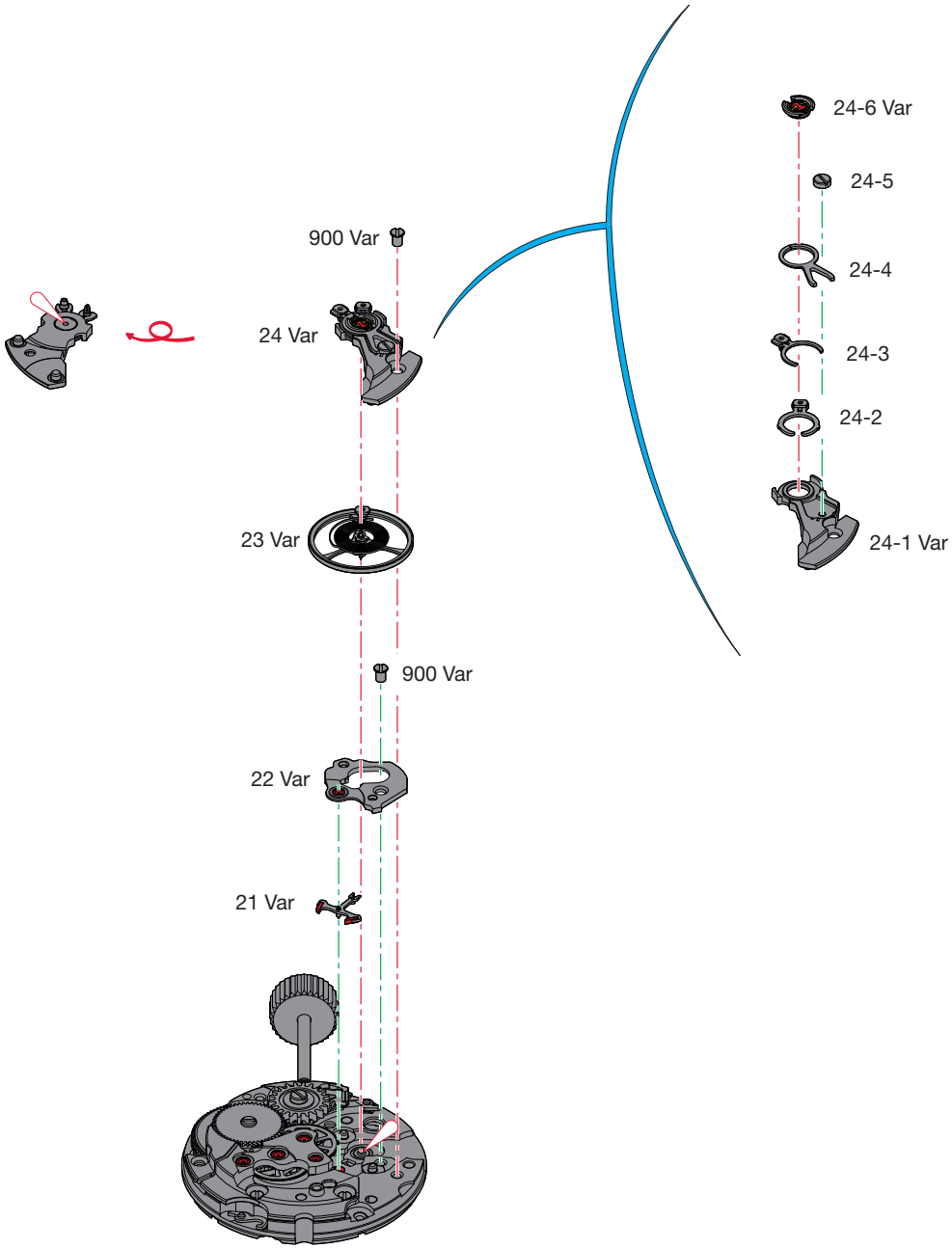

Assembling of the basic movement
(Parts listed in order of assembly)

Montaje de la máquina de base
(Lista de forniturаs por orden de ensamblado)

Montaggio del movimento di base
(Elenco delle forniture in ordine di montaggio)

21 Var 22 Var	900 Var (1x) 23 Var	24 Var 900 Var (1x)

Lubrication - Lubricación - Lubrificazione

Fine oil Aceite fino Olio fluido	**Moebius 9010**
Special oil for pallet stones Aceite especial para escape Olio speciale per scappa-mento	**Moebius 9415**

Order of assembly - Orden del montaje - Ordine dell'assemblaggio:
Self–winding mechanism - Mecanismo automático - Meccanismo automatico

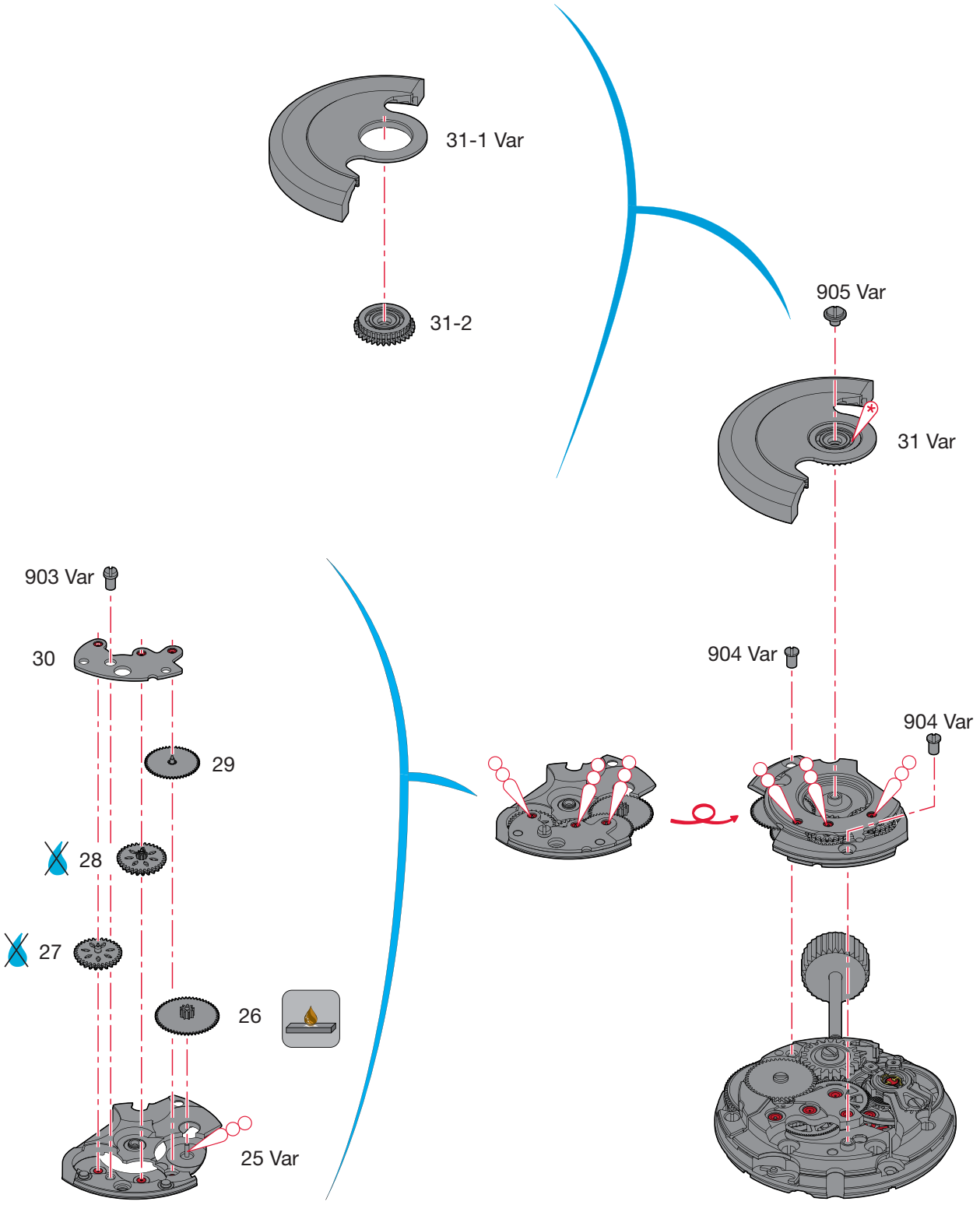

Assembling of the self-winding mechanism
(Parts listed in order of assembly)

Montaje del mecanismo automático
(Lista de forniturаs por orden de ensamblado)

Montaggio del meccanismo automatico
(Elenco delle forniture in ordine di montaggio)

25 Var 26 27 28	29 30 903 Var (1x) 904 Var (2x)	31 Var 905 Var (1x)

Lubrication - Lubricación - Lubrificazione

Very small quantity
Cantidad muy pequeña
Piccolissima quantità

Moebius 9010

Thick oil
Aceite espeso
Olio denso

Moebius HP-1300

Do not wash. If required, exchange for an original prelubricated part supplied by ETA SA.

No lavar. Si es necesario intercambiar por una fornitura original prelubricada provista por ETA SA.

Non lavare. Si necessario, sostituire con una fornitura originale fornito prelubrificato da ETA SA.

If the pieces to be assembled are not new, existing components must be treated with Moebius Fixodrop ES/BS 8981 epilame before reassembly.

Si las piezas por ensamblar no son nuevas, los componentes existentes deben ser tratados con el Moebius Fixodrop ES/BS 8981.

Se non vengono montati dei nuovi pezzi, i componenti esistenti devono essere trattati prima del rimontaggio con Moebius Fixodrop ES/BS 8981.

Moebius Fixodrop ES/BS 8981

Very volatile product!
Keep in closed and airtight containers after usage.

Producto muy volátil!
Para su uso posterior, mantener cerrados en recipientes herméticos.

Prodotto molto volatile!
Da conservare dopo l'uso in recipienti ermeticamente chuisi.

Order of assembly - Orden del montaje - Ordine dell'assemblaggio:
Calendar mechanism - Mecanismo de calendario - Meccanismo di calendario

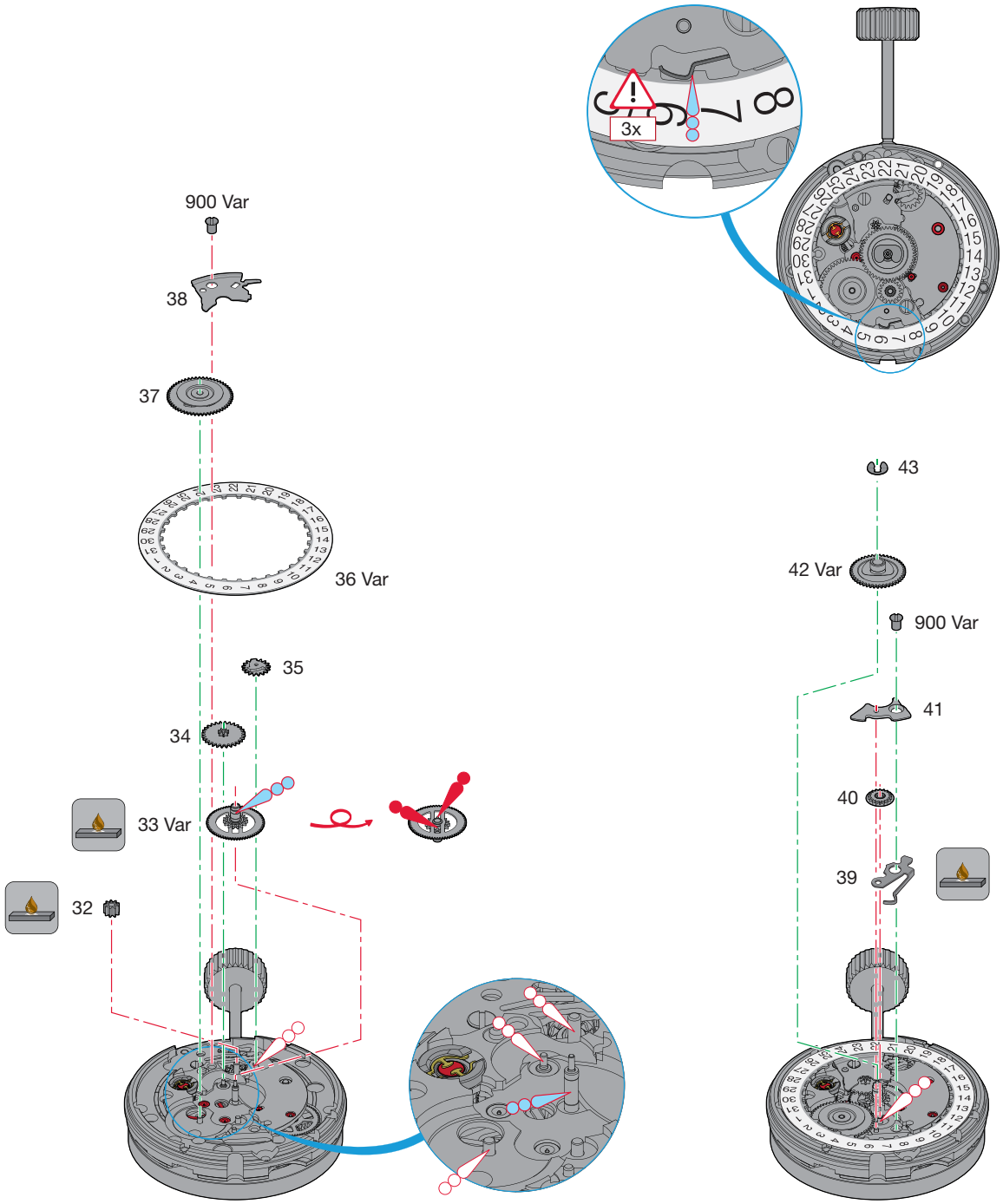

Assembling of the calendar mechanism
(Parts listed in order of assembly)

Montaje del mecanismo de calendario
(Lista de forniturаs por orden de ensamblado)

Montaggio del meccanismo del calendario
(Elenco delle forniture in ordine di montaggio)

32 33 Var 34 35 36 Var	37 38 900 Var (1x) 39 40	41 900 Var (1x) 42 Var 43

Lubrication - Lubricación - Lubrificazione

	Thick oil Aceite espeso Olio denso	**Moebius HP-1300**
	Thick oil Aceite espeso Olio denso	**Moebius HP-1300 SC**
	Grease Grasa Grasso	**Moebius 9501**

If the pieces to be assembled are not new, existing components must be treated with Moebius Fixodrop ES/BS 8981 epilame before reassembly.
Si las piezas por ensamblar no son nuevas, los componentes existentes deben ser tratados con el Moebius Fixodrop ES/BS 8981.
Se non vengono montati dei nuovi pezzi, i componenti esistenti devono essere trattati prima del rimontaggio con Moebius Fixodrop ES/BS 8981.

	1.	Lubricate part 39. Lubrique la pieza 39. Lubrificare il pezzo 39.
	2.	Rotate part 36 approx. 10 teeth with rapid correction. Gire la pieza 36 unos 10 dientes con la corrección rápida. Ruotare il pezzo 36 di circa 10 denti con la correzione rapida.
	3.	Lubricate part 39. Lubrique la pieza 39. Lubrificare il pezzo 39.
	4.	Rotate part 36 approx. 10 teeth with rapid correction. Gire la pieza 36 unos 10 dientes con la corrección rápida. Ruotare il pezzo 36 di circa 10 denti con la correzione rapida.
	5.	Lubricate again part 39. Lubricar de nuevo la pieza 39. Lubrificare nuovamente il pezzo 39.
	6.	Rotate part 36 approx. 10 teeth with rapid correction again. Gire de nuevo la pieza 36 unos 10 dientes con la corrección rápida. Ruotare nuovamente il pezzo 36 di circa 10 denti con la correzione rapida.

Moebius Fixodrop ES/BS 8981

Volatile
volátil
Volatile

Very volatile product!
Keep in closed and airtight containers after usage.
Producto muy volátil!
Para su uso posterior, mantener cerrados en recipientes herméticos.
Prodotto molto volatile!
Da conservare dopo l'uso in recipienti ermeticamente chiusi.

Removing the winding stem

The handsetting stem must be placed in position 3 before pressing gently on the point of the lever using a tool to release the handsetting stem (see diagramm).

Extracción de la tija de remontuar

Primero colecar la tija de puesta en posición 3 antes de presionar ligeramente en la punta del eje de tirete (ver croquis).

Estrazione dell'albero di carica

Spingere prima l'albero di messa all'ora in posizione 3 prima di premere leggermente con uno strumento sulla punta dell'asse del tiretto (vedere schizzo).

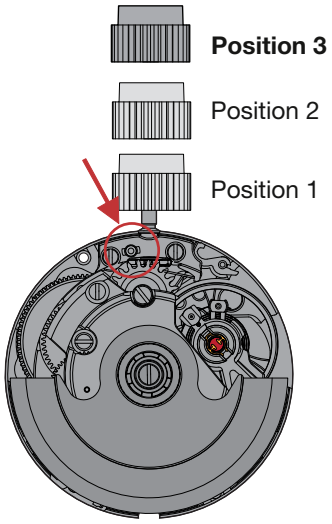

Inseting the spring click

Automatic calibre:
Fig. 2

Hold the spring click pos. 18 by its upper part P, slide it under the crown wheel following the arrows A – A and turn the upper part in the direction of arrow B, helping insert it by gently rotating the setting stem.

Colocación del muelle de trinquete

Calibre a montaje automático:
Fig. 2

Sujetar el muelle de trinquete pos.18 por su parte alta P, introducirlo debajo de la rueda de corona, como indicado por las flechas A–A, y girar la parte alta en el sentido de la flecha B, facilitando la coloración en su lugar mediante una ligera rotación de la tija de remontuar.

Messa a posto del cricco a molla

Calibro a ricarica automatica:
Fig. 2

Tenere il cricco a molla pos. 18 della parte alta P, introdurlo sotto la ruota a corona seguendo le frecce A–A poi girare la parte alta nel senso della freccia B; facilitare la messa a posto con una lieve rotazione dell'albero di carica.

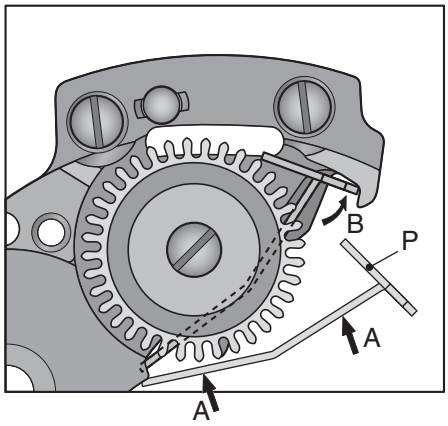

Fig. 2

Balance and index assembly

Angle lift of balance

The angle of lift of the balance is 49° for all versions.

ETACHRON index assembly

Replacement balances must be equipped with the ETA stud glued by ETA.

To remove the stud form the stud holder C, with the balance–cock in place or taken down, use tool ref. 417.001.600 in the aperture D, Fig. 3. Carefully push the stud out of the slit.

This tool can be ordered from:

ETA SA Manufacture Horlogère Suisse
Customer Service
Bahnhofstrasse 9
2540 Grenchen
Switzerland

Phone +41 (0)32 655 27 77
cs@eta.ch
www.eta.ch

The stud can easily be put back in like a press–button, preferably with the balance–cock in place.

The blade of the balance–spring should always be centered by rotating the stud, without deforming the blade. (tool ref. 417.001.400).

The play of the balance spring between the regulator pins can be increased or decreased as required by rotating the pinholder block B.

Reglaje y raqueta

Ángulo de levantamiento del volante

Para todas las ejecuciones, el ángulo de levantamiento del volante es de 49°.

Requeta ETACHRON

Los reglajes de recambio deben estar equipados con el pitón ETA pegado en ETA.

Para sacar el pitón del portapitón C, con el puente de volante montado o desmontado, utilizar la herramienta 417.001.600 introduciéndola en el agujero D, Fig. 3. Sacar el pitón de la ranura con cuidado.

Esta herramienta puede solicitarse a:

ETA SA Manufacture Horlogère Suisse
Customer Service
Bahnhofstrasse 9
2540 Grenchen
Switzerland

Phone +41 (0)32 655 27 77
cs@eta.ch
www.eta.ch

El pitón puede volver a ser introducido fácilmente, como si se presionase un botón. De preferencia, el puente de volante debe estar en su lugar.

El centraje de la lámina del espiral se hace siempre por rotación del pitón, sin deformar la lámina.
(Herramienta 417.001.400).

El juego de la lámina del espiral entre las clavijas de la raqueta puede ser aumentado o reducido a voluntad, mediante rotación del bloque porta–clavijas B.

Regolazione e assieme della rachetta

Angolo di alzata del bilanciere

Per tutte le esecuzioni l'angolo di alzata del bilanciere è di 49°.

Assieme della rachetta ETACHRON

Le regolazioni di ricambio devono essere munite dal pitone ETA incollato da ETA.

Per togliere il pitone dal porta–pitone C, essendo il ponte del bilanciere a posto o smontato, utilizzare l'attrezzo 417.001.600 introducendolo nell'apertura D. Fig. 3. Spingere con precauzione il pitone fuori della scanalatura.

Questo attrezzo può essere ordinato presso:

ETA SA Manufacture Horlogère Suisse
Customer Service
Bahnhofstrasse 9
2540 Grenchen
Switzerland

Phone +41 (0)32 655 27 77
cs@eta.ch
www.eta.ch

Il pitone può agevolmente essere reintrodotto a modo di un bottonepressione con, di preferenza, il ponte del bilanciere a posto.

La centratura della lama dello spirale si fa sempre con rotazione del pitone senza sformare la lama.
(Attrezzo. 417.001.400).

Il gioco della lama dello spirale trà la chiave della rachetta può essere aumentato o ridotto a volontà a mezzo della rotazione del blocco porta–chiave B.

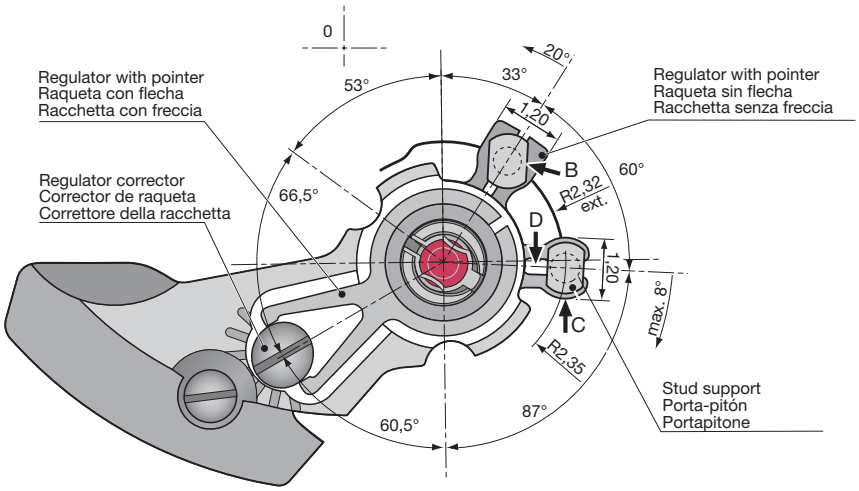

For information regarding hand fitting heights see:

Manufacturing Information

Drawing:
AIGUILLAGES
ZEIGERWERKHÖHEN
HAND FITTING HEIGHTS

Para obtener información sobre las alturas de la minuteria, consulte:

Información de la producción

Plan:
AIGUILLAGES
ZEIGERWERKHÖHEN
HAND FITTING HEIGHTS

Per informazioni concernenti l'aggiustamento lancette, consultare:

Informazione di produzione

Disegno:
AIGUILLAGES
ZEIGERWERKHÖHEN
HAND FITTING HEIGHTS

This page has deliberately been left blank in case of A3 format printing.

Esta página se han dejado en blanco a propósito en caso de imprimirla en formato A3.

Questa pagina è lasciata intenzionalmente bianca in caso di stampa formato A3.

Modifications compared with previous document versions

Modificaciones comparadas con las versiones anteriores del documento

Modifiche comparate con le versioni precedenti del documento

Version Versión Versione	Date Fecha Data	Modification	Modificación	Modifica	Page Página Pagina
16	19.11.2018	Assembly order	Orden de montaje	Ordine d'assemblaggio	3, 6, 7, 18, 19
15	06.12.2017	Modification components	Modificación piezas	Modifica componenti	6
		Modification assembly	Modificación del montaje	Modifica d'assemblaggio	8
14	18.05.2017	Modifications lubrications and text	Modificaciones lubrificaciones y texto	Modifica lubrificazione e testo	10–13, 17–18
13	09.09.2016	New illustration	Nueva Ilustración	Nuova illustrazione	15
12	11.07.2016	New illustration	Nueva Ilustración	Nuova illustrazione	5
		Modifications lubrications	Modificaciones lubrificaciones	Modifica lubrificazione	7–18
11	24.03.2016	Correction: angle lift of balance	Corrección: ángulo de levantamiento	Correzione: angolo di alzata del bilanciere	1, 19
10	24.08.2015	Addition or removal GTIN number and variant	Agregar o suprimir número GTIN y variante	Aggiunta o soppressione del numero GTIN e della variante	3–4
		Montage modification and new illustrations	Modificación montaje y nuevas illustraciones	Modifiche d'assemblaggio y nuove illustrazioni	6–11
09	19.01.2010	Modification assembly	Modificación del montaje	Modifica d'assemblaggio	6–11
		Modification components	Modificación piezas	Modifica componenti	3–5
08	05.05.2009	Allocation per caliber	Asignación por calibres	Ripartizione per calibri	1–12
07	19.05.2008	Basic version	Versíon de base	Versione di base	--

All modifications reserved.

Salvo modificación.

Con riserva di ogni eventuale modifica.

This document can be found on the Customer Service Portal (CSP):

www.eta.ch
→ Customer Service
→ Customer Service Portal
→ Technical Documents

Este documento se encuentran en il Customer Service Portal (CSP):

www.eta.ch
→ Customer Service
→ Customer Service Portal
→ Technical Documents

Il presente documento si trovano sul Customer Service Portal (CSP):

www.eta.ch
→ Customer Service
→ Customer Service Portal
→ Technical Documents

ETA SA
MANUFACTURE HORLOGÈRE SUISSE
DEPUIS 1793

SC MARKETING & COMMUNICATION

Bahnhofstrasse 9
2540 Grenchen
Switzerland

Phone +41 (0)32 655 71 11

contact@eta.ch
www.eta.ch