TECHNICAL COMMUNICATION
COMUNICACIÓN TÉCNICA
COMUNICAZIONE TECNICA

11 ½´´´ ETA E64.111

CT E64111 ESI 522387 10 *10.08.2026*

Ø 25,60 mm

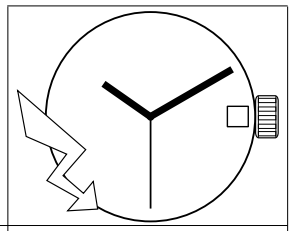

Movement height	Altura sobre máquina	Altezza sopra movimento	1,95 mm
Height on battery	Altura sobre pila	Altezza sopra pila	No 373: 2,10 mm No 371: 2,50 mm
Number of jewels	Número de piedras	Numero di pietre	8
Frequency	Frecuencia	Frequenza	32’768 Hz

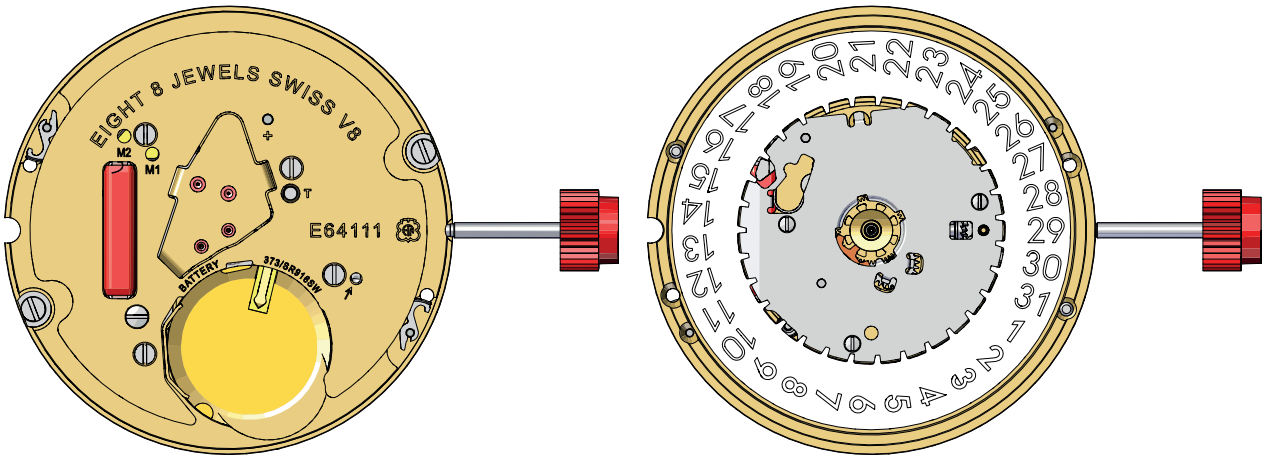

The repair and reconditioning work must only be performed by properly trained personnel.
Las tareas de reparación y revisión sólo deben ser llevadas a cabo por personal debidamente formado.
I lavori di riparazione e di revisione devono essere eseguiti esclusivamente da personale adeguatamente formato.

ETA SA
MANUFACTURE HORLOGÈRE SUISSE
DEPUIS 1793

ETA SA Manufacture Horlogère Suisse
Product & Communication | Bahnhofstrasse 9 | 2540 Grenchen | Switzerland
Phone +41 (0)32 655 71 11 | contact@eta.ch | www.eta.ch
A COMPANY OF THE SWATCH GROUP

General information

Before starting work, please study this *'Technical communication'.* carefully.

Eye protection is obligatory for all operations / work on the movement!

ETA SA disclaims any liability in case of damage arising from failure to observe this *'Technical communication'.*

Environmental protection requirements

The legal provisions relating to waste handling and disposal must be observed in all operations / work on the movement!

In particular, lubricating and cleaning products harmful to the environment must be disposed of in accordance with the rules!

Substances prone to cause water pollution must be stored, transported, collected and disposed of in appropriate vessels.
They must not pollute the soil or be poured into sewage systems!

Explanation of symbols

Caution! Risk of material damage!

Below are some obligatory instructions for preventing any material damage!

Below are some application tips and important informations.

Below are some instructions for telling which *'Specific Information'* must be observed.

Información general

Esta *"Comunicación técnica"* deberá estudiarse muy bien **antes** de comenzar los trabajos.

Es obligatorio utilizar protección ocular para todos los trabajos en y con el reloj.

ETA SA no se hace responsable de los daños provocados como consecuencia de la inobservancia de esta *"Comunicación técnica".*

Normas de protección medioambiental

Deperá cumplirse la normativa legal relativa al reciclaje y la eliminación correctos de los residuos en todos los trabajos en y con el reloj.

En especial, deberán eliminarse correctamente los productos lubrificantes y de limpieza peligrosos para el medio ambiente.

Las sustancias contaminantes del agua deben recorgerse, almacenarse, transportarse y eliminarse en recipientes adecuados.
En ningún caso se permitirá que contaminen el suelo o que lleguen a la canalización.

Significado de los símbolos

Atención Peligro de daños materiales

Instrucciones que deberán respetarse necesariamente para evitar daños materiales.

Consejos de aplicación e información importantes.

Instrucciones para saber qué *"Información especifica"* deberá observarse.

Informazioni generali

Questa *"Comunicazione tecnica"* deve essere studiata attentamente **prima** dell'inizio dei lavori.

Per tutti i lavori su e con il movimento dell'orologio è obbligatorio proteggere gli occhi!

ETA SA declina qualunque responsabilità per eventuali danni causati dalla mancata osservanza della presente *"Comunicazione tecnica".*

Disposizioni relative alla protezione ambientale

Per tutti i lavori su e con il movimento dell'orologio si dovranno rispettare le disposizioni di legge relative al corretto riciclaggio e smaltimento dei rifiuti!

In particolare si dovrà provvedere al corretto smaltimento di lubrificanti e detergenti nocivi per l'ambiente!

Le sostanze inquinanti per l'acqua devono essere conservate, trasportate, raccolte e smaltite in contenitori adatti.

Queste non devono inquinare il terreno o arrivare nelle canalizzazioni!

Spiegazione dei simboli

Attenzione! Pericolo di danni materiali!
Seguono importanti indicazioni che devono essere tassativamente rispettate per evitare danni materiali!

Seguono consigli per l'uso e informazioni importanti.

Seguono indicazioni su quali *"Informazioni specifiche"* devono essere rispettate.

Spare parts list - Lista de piezas de recambio - Lista dei pezzi di ricambio

Pos	GTIN number Número GTIN Numero GTIN		Spare parts	Piezas de recambio	Pezzi di ricambio
1	Var		Main plate, assembled	Platina, montada	Piastra, montata
1-1	7613226056893	2x	Dial Fastener	Sujetador de cuadrante	Ferma–quadrante
2	7613226088788		Sliding pinion	Piñón corredizo	Pignone scorrevole
3	7613226088474		Handsetting stem S0.90 19.18	Tija de puesta en hora S0.90 19.18	Albero di messa all'ora S0.90 19.18
4	7613226088795		Yoke	Báscula de piñón corredizo	Bascula del pignone scorrevole
5	7613226088801		Setting lever	Tirete	Tiretto
6	7613226088818		Setting lever jumper	Muelle flexible de tirete	Scatto del tiretto
7	7613226088832		Time setting gear	Rueda de transmisión de puesta en hora	Rinvio di messa all'ora
8	7613226088849		Distance piece for bridle -	Tirante de brida -	Spessore della brida -
9	7613226088856		Stator	Estátor	Statore
10	7613226088863		Rotor	Rotor	Rotore
11	7613226088870		Intermediate wheel	Rueda intermedia	Ruota intermedia
12	7613226088887		Third wheel	Rueda primera	Ruota mediana
13	Var		Second wheel	Rueda de segundos	Ruota dei secondi
14	Var		Train wheel bridge, jewelled	Puente de rodaje, empedrado	Ponte del ruotismo, con pietre
15	7613226088467		Coil, assembled	Bobina, montada	Bobina, montata
16	7613226088931		Bridle +	Brida +	Brida +
17	7613226088948		Battery insulator	Aislador de pila	Isolatore della pila
18	Var		Electronic module	Módulo electrónico	Modulo elettronico
19	Var		Electronic module cover	Cubre–módulo electrónico	Copri–modulo elettronico
20	Var		Cannon pinion with driving wheel	Cañón de minutos con arrastrador	Pignone calzante con conduttore
21	7613226086418		Minute wheel, assembled	Rueda de minutería, montada	Ruota della minuteria, montata
22	Var		Date indicator	Indicador de fecha	Indicatore della data
23	Var		Hour wheel, assembled	Rueda de horas, montada	Ruota delle ore, montata
24	7613226086432		Date indicator driving wheel	Rueda de arrastre del indicador de fecha	Ruota conduttrice ell'indicatore della data
25	7613226086449		Date corrector	Corrector de fecha	Correttore della data
26	7613226086456		Date jumper	Muelle flexible de fecha	Scatta–data
27	Var		Calendar mechanism maintaining plate	Placa de sujeción del mecanismo de calendario	Placca di guardia del meccanismo del calendario
28	7613226086463		Date jumper spring	Resorte del muelle flexible de fecha	Molla dello scatta–data
29	---		*Battery	*Pila	*Pila
30	7613226018242		Battery limiting spring	Muelle de limitación de pila	Molla di limitazione della pila
900	7613226226500		Cylindrical head screw	Tornillo de cabeza cilíndrica	Vite a testa cilindrica
		1x	- Pos. 8: Screw for distance piece for bridle-	- Pos. 8: Tornillo de tirante de brida -	- Pos. 8: Vite del spessore della brida -
		1x	- Pos. 14: Screw for train wheel bridge	- Pos. 14: Tornillo del puente de rodaje	- Pos. 14: Vite per ponte del ruotismo
		1x	- Pos. 16: Screw for bridle +	- Pos. 16: Tornillo de brida +	- Pos. 16: Vite per brida +
901	7613226086531		Countersunk screw	Tornillo de cabeza cónica	Vite a testa conica
		3x	- Pos. 19: Screw for electronic module cover	- Pos. 19: Tornillo del cubre–módulo electrónico	- Pos. 19: Vite del copri–modulo elettronico
902	7613226086548		Shouldered crew	Tornillo asiento	Vite portata
		1x	- Pos. 19: Screw for electronic module cover	- Pos. 19: Tornillo del cubre–módulo electrónico	- Pos. 19: Vite del copri–modulo elettronico
903	7613226086555		Countersunk screw	Tornillo de cabeza cónica	Vite a testa conica
		3x	- Pos. 27: Screw for calendar mechanism maintaining plate	- Pos. 27: Tornillo de placa de sujeción del mecanismo de calendario	- Pos. 27: Vite placca di guardia del meccanismo del calendario
			*Exact designation of the battery, see "*MANUFACTURING INFORMATION*".	*Descripción exacta de la pila, véase "*INFORMACIÓN HABILLAGE*".	*Designazione esatta della pila, vedere "*INFORMAZIONE HABILLAGE*".
	Var		Variant	Variante	Variante

Interchangeability and variants can be found on the ETAshop B2B:

www.eta.ch
→ ETAshop B2B
→ relevant calibre

La intercambiabilidad y las variantes se encuentran en ETAshop B2B:

www.eta.ch
→ ETAshop B2B
→ calibre correspondiente

L'intercambiabilità e le varianti si trovano sul ETAshop B2B:

www.eta.ch
→ ETAshop B2B
→ calibro corrispondente

Order of assembly - Orden del montaje - Ordine dell'assemblaggio:
Time setting mechanism - Mecanismo de puesta en hora - Meccanismo della messa all'ora

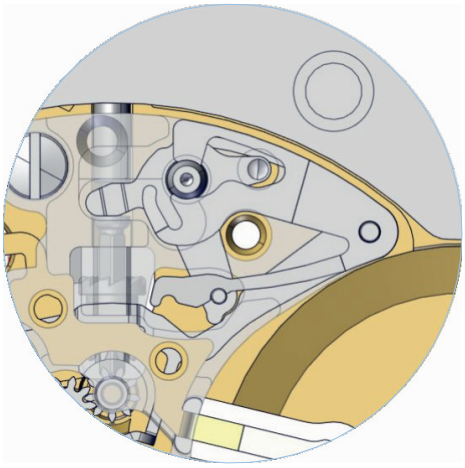

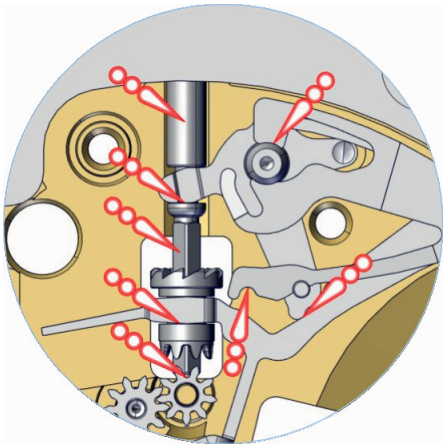

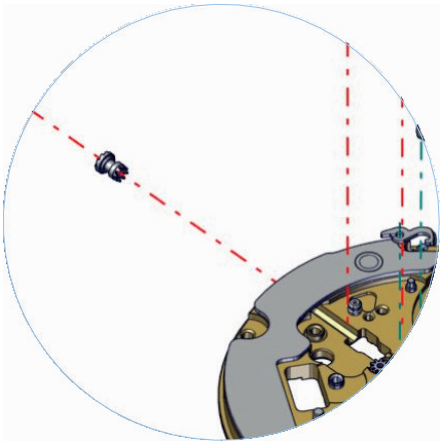

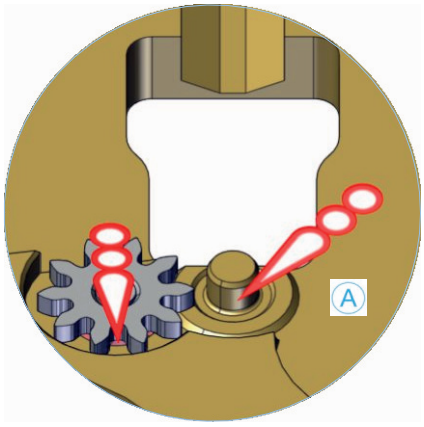

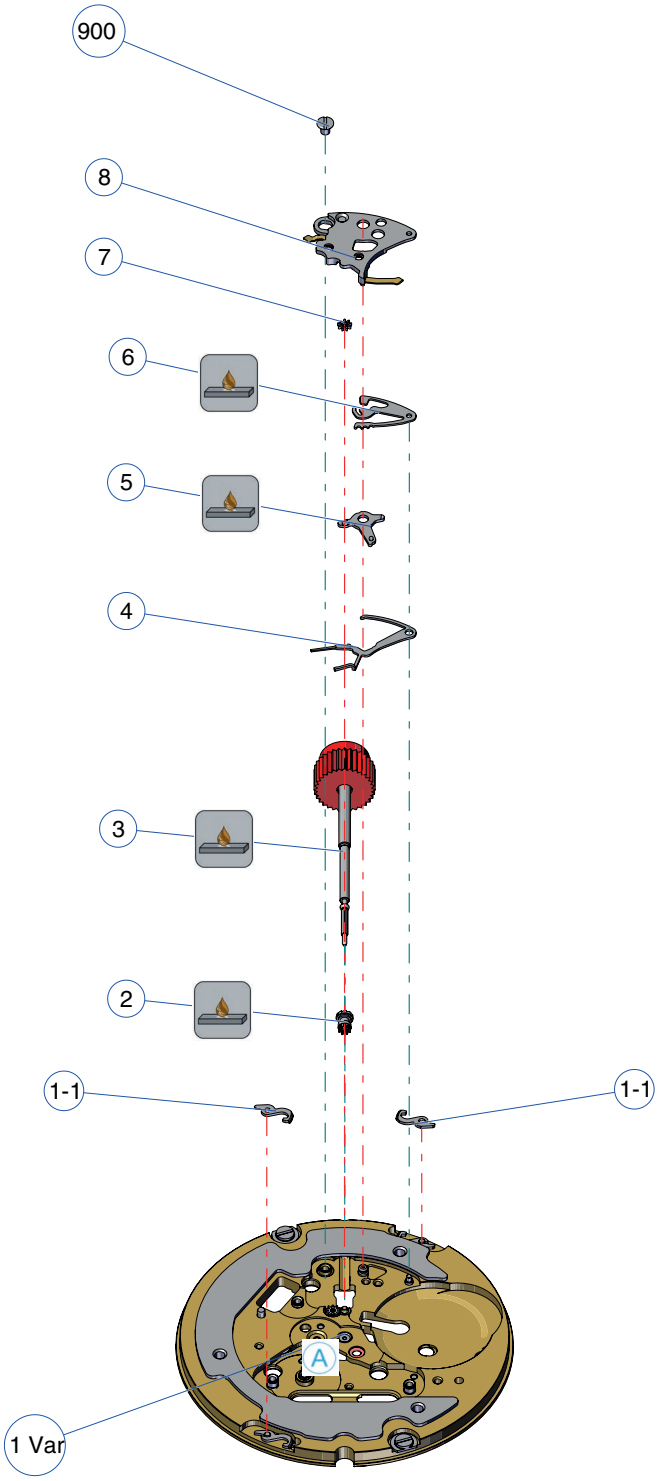

Lubrication - Lubricación - Lubrificazione

Thick oil
Aceite espeso
Olio denso

Moebius HP-1300

After washing and before reassembly, coat with the Moebius Fixodrop ES/BS 8981 epilame.
(Fixodrop ES/WR-S 7061 and ES/WR-P 7071 can also be used – see the Moebius user manual).

Después de lavar y antes de volver a montar, epilamizar con Moebius Fixodrop ES/BS 8981. (Fixodrop ES/WR-S 7061 y ES/WR-P 7071 también posibles – véase las instrucciones de uso de Moebius).

Dopo il lavaggio e prima del rimontaggio epilamare con Moebius Fixodrop ES/BS 8981. (Fixodrop ES/WR-S 7061 e ES/WR-P 7071 entrambi possibili – consultare le istruzioni per l'uso di Moebius).

Moebius Fixodrop ES/BS 8981

Volatile
volátil
Volatile

Very volatile product!
Keep in closed and airtight containers after usage.
Producto muy volátil!
Para su uso posterior, mantener cerrados en recipientes herméticos.
Prodotto molto volatile!
Da conservare dopo l'uso in recipienti ermeticamente chiusi.

Spare parts - Piezas de recambio - Pezzi di ricambio

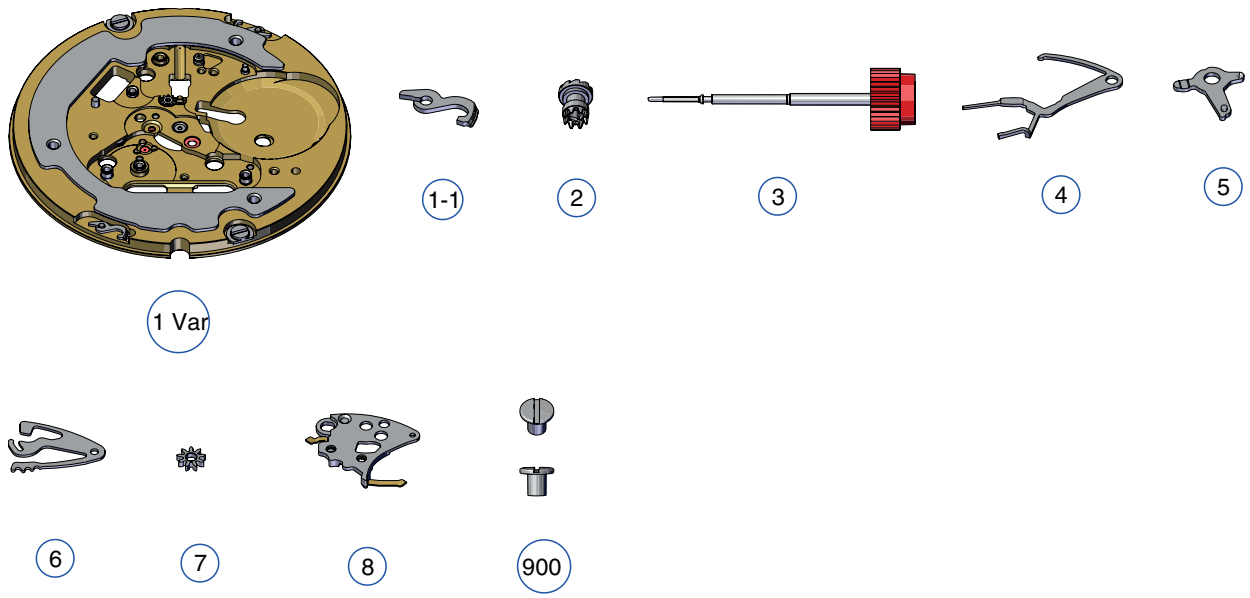

Order of assembly - Orden del montaje - Ordine dell'assemblaggio:
Basic movement - Máquina de base - Movimento di base

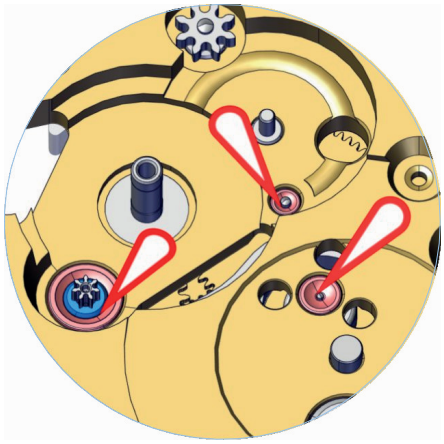

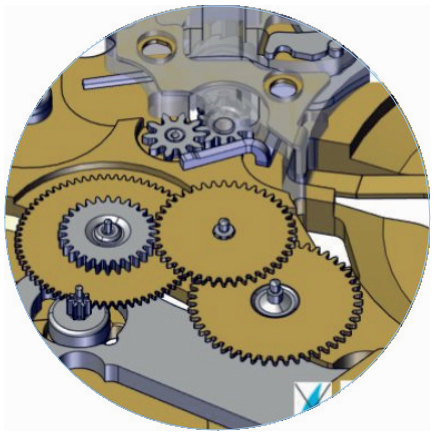

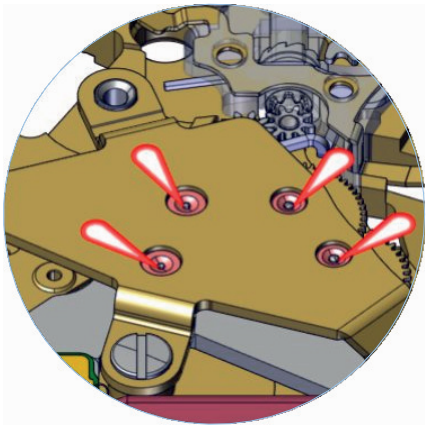

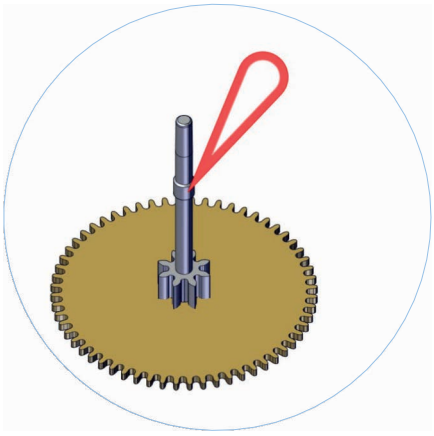

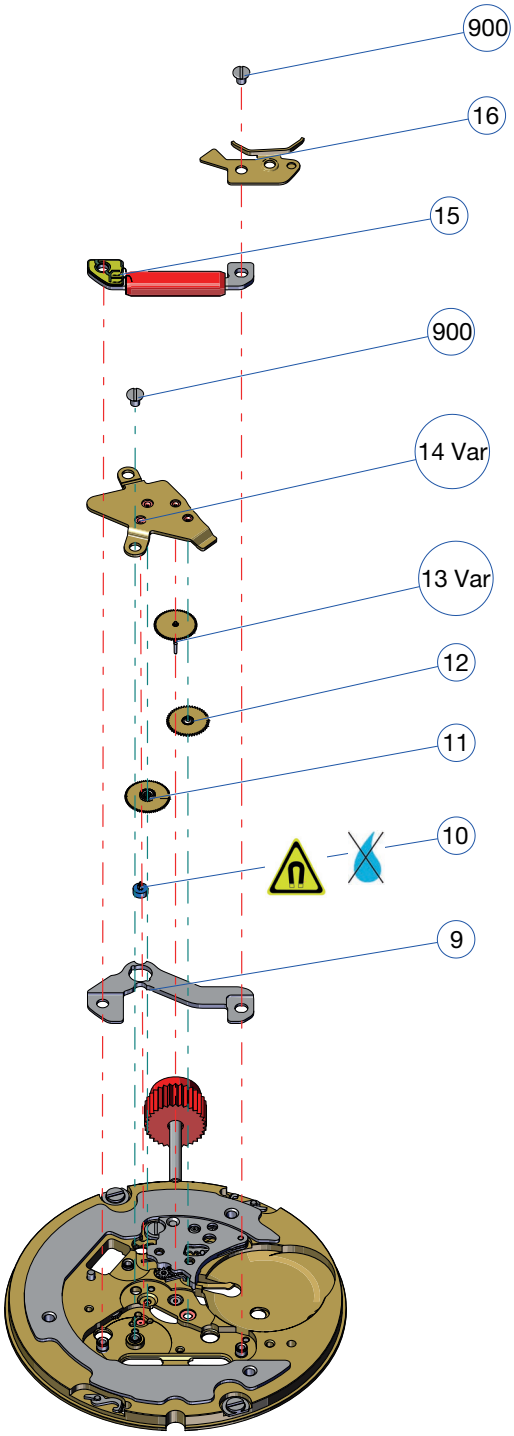

Lubrication - Lubricación - Lubrificazione

Fine oil
Aceite fino
Olio fluido

Moebius 9014

Do not wash. If required, exchange for an original prelubricated part supplied by ETA SA.

No lavar. Si es necesario intercambiar por una fornitura original prelubricada provista por ETA SA.

Non lavare. Si necessario, sostituire con una fornitura originale fornito prelubrificato da ETA SA.

Before assembly, check that no metal filings or impurities have remained on the magnet.

Antes del montaje, compruebe que no hayan quedado limaduras metálicas o impurezas en el imán.

Prima del montaggio, assicurarsi che non siano rimasti trucioli metallici o altre impurità sur magnete.

Spare parts - Piezas de recambio - Pezzi di ricambio

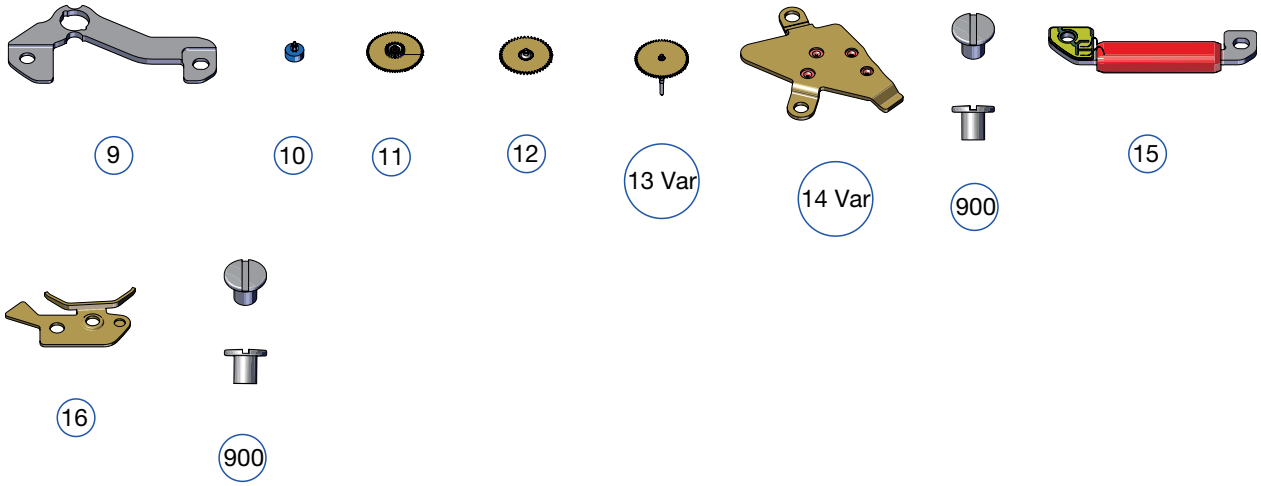

Order of assembly - Orden del montaje - Ordine dell'assemblaggio:
Electronic module - Módulo electrónico - Modulo elettronico

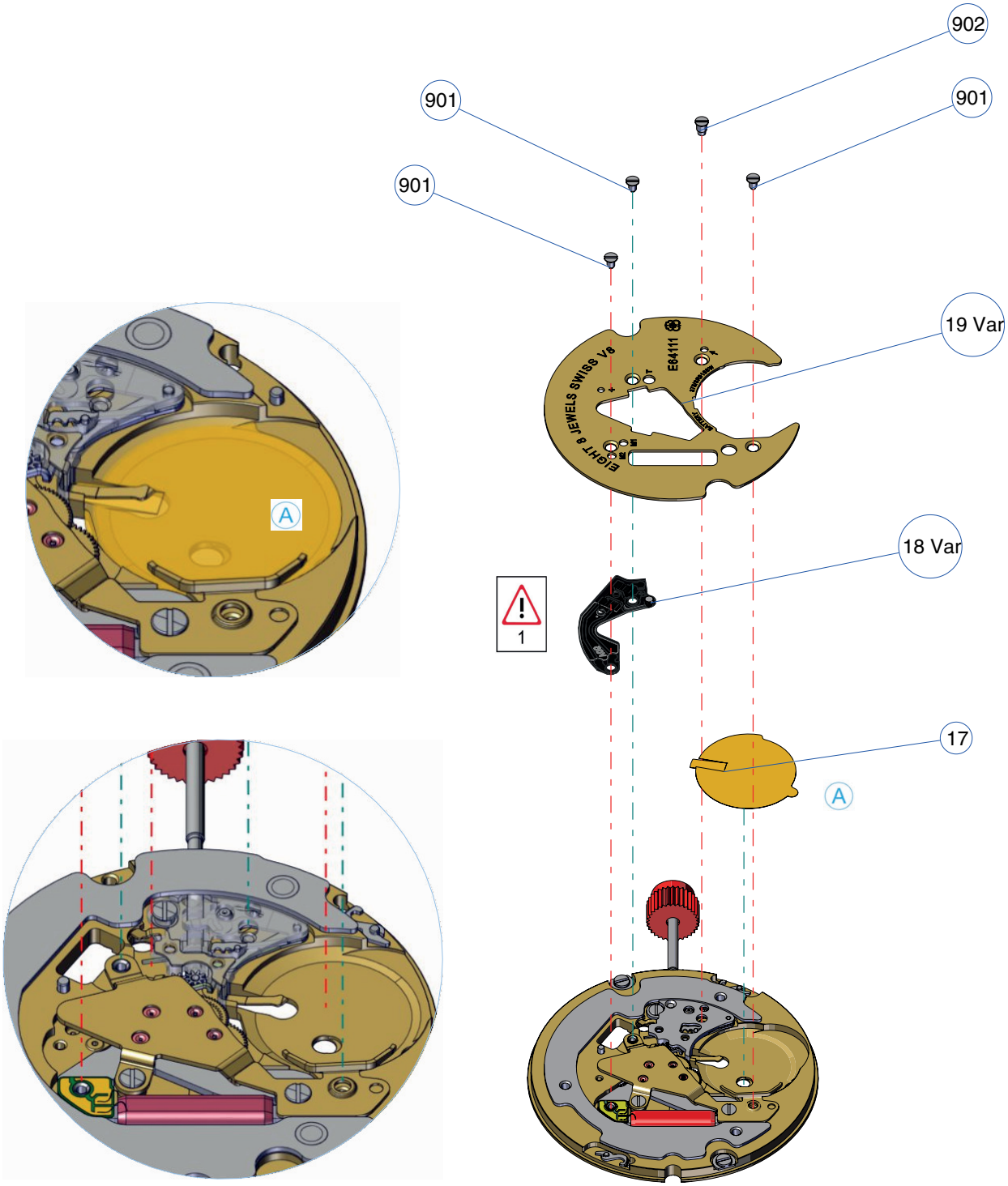

For informations about the colour of the printed circuit board (PCB) see:

Manufacturing Information
'INDICATIONS FOR THE ELECTRONIC MODULE'

Para informaciones sobres el color del circuito impreso (PCB) véase:

Información del fabricante
"INDICACIONS PARA EL MÓDULO ELECTRÓNICO"

Para informazioni sul colore del circuito stampato (PCB) vedere:

Informazioni del produttore
"INDICAZIONI SUL MODULO ELETTRONICO"

Spare parts - Piezas de recambio - Pezzi di ricambio

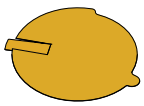

17

18 Var

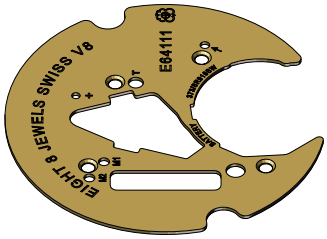

19 Var

901

902

Order of assembly - Orden del montaje - Ordine dell'assemblaggio:
Date mechanism - Mecanismo de calendario - Meccanismo del calendario

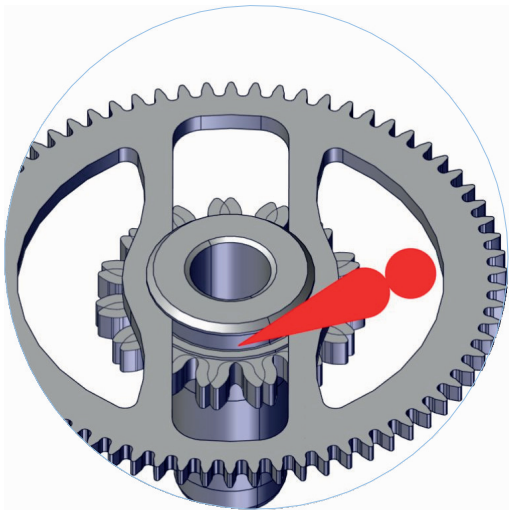

B

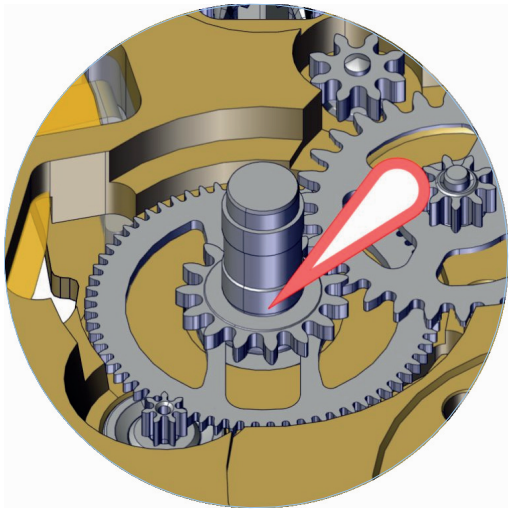

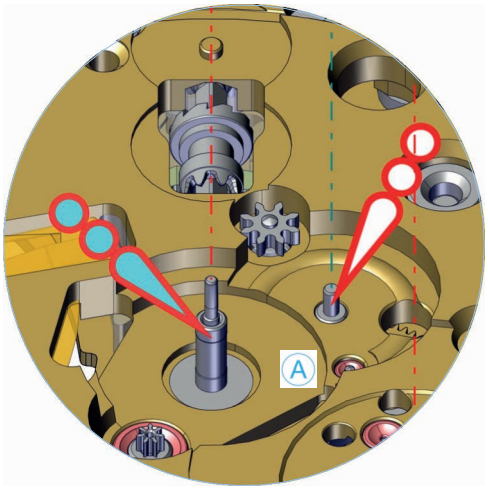

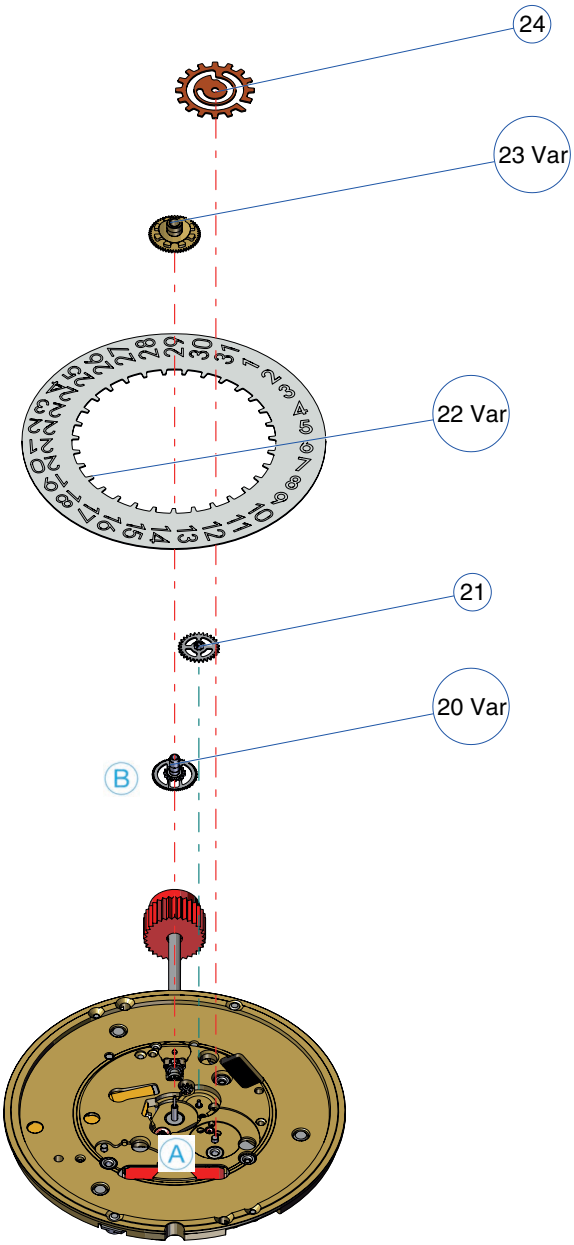

Lubrication - Lubricación - Lubrificazione

Fine oil Aceite fino Olio fluido	**Moebius 9014**
Grease Grasa Grasso	Moebius SM-9424
Thick oil Aceite espeso Olio denso	**Moebius HP-1300**
Thick oil Aceite espeso Olio denso	**Moebius HP-1300 SC**

Spare parts - Piezas de recambio - Pezzi di ricambio

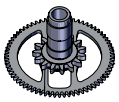

20 Var

21

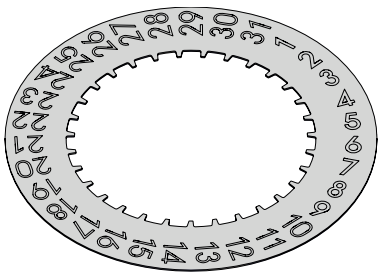

22 Var

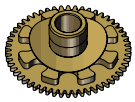

23 Var

24

Order of assembly - Orden del montaje - Ordine dell'assemblaggio:
Date mechanism - Mecanismo de calendario - Meccanismo del calendario

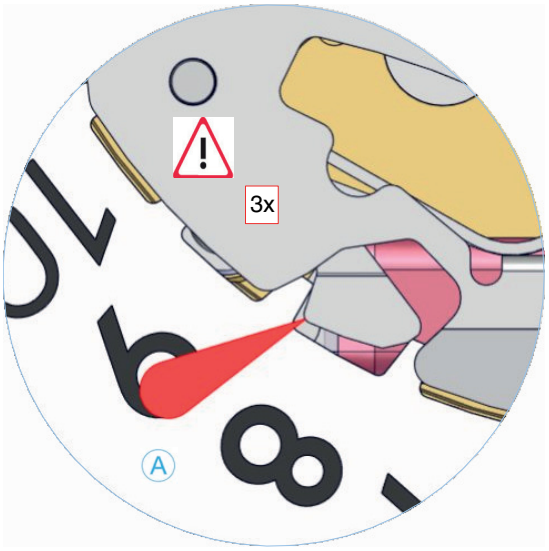

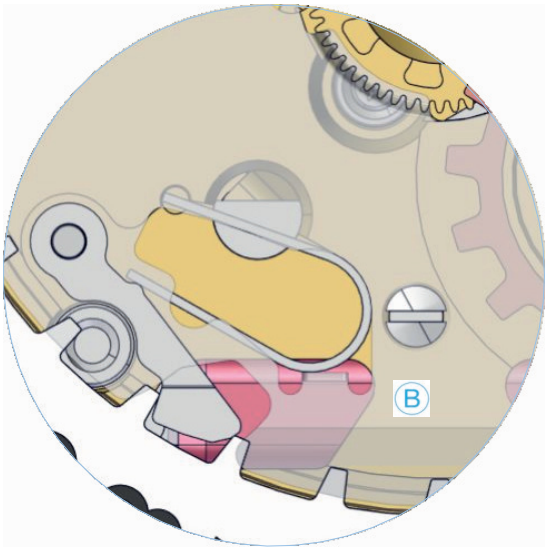

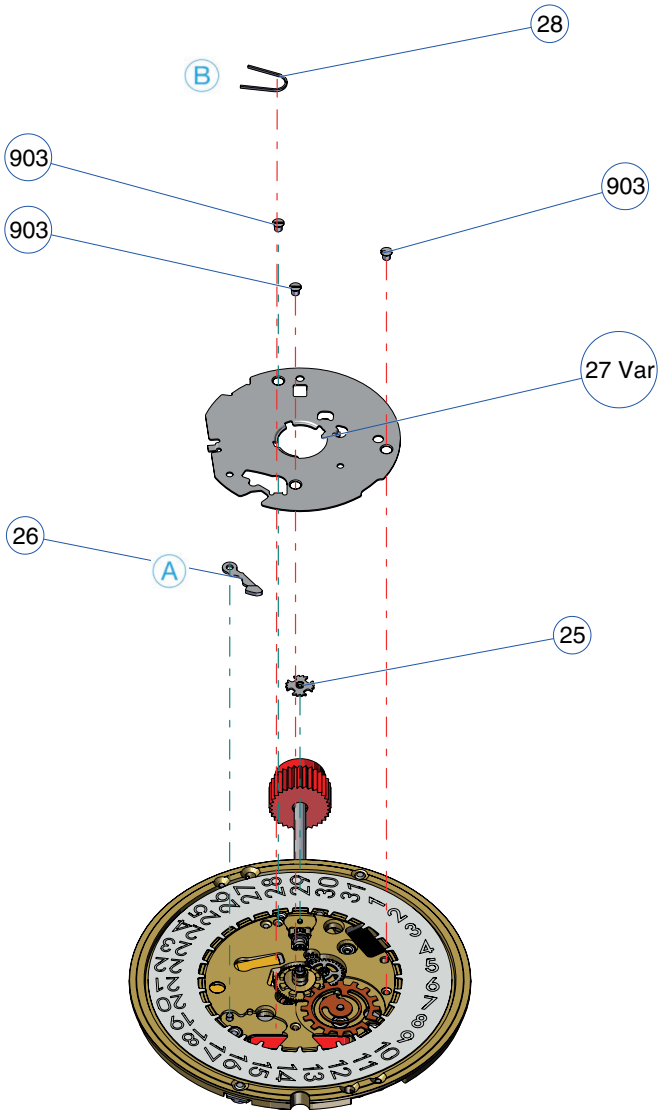

Lubrication - Lubricación - Lubrificazione

Grease
Grasa
Grasso

Moebius 8212 SC

1. Lubricate the date jumper
   Lubrique el muelle flexible de fecha
   Lubrificare la scatta-data

2. Rotate the date indicator by approximately 10 teeth using the quick correction
   Gire el indicator de fecha aproximadamente 10 dientes utilizando la correctión rápida
   Ruotare l'indicatore della data di circa 10 denti utilizzando la correzione rapida

3. Lubricate the date jumper again
   Lubrique nuevamente el muelle flexible de fecha
   Lubrificare nuovamente la scatta-data

4. Rotate again the date indicator by approximately 10 teeth using the quick correction
   Gire nuevamente el indicator de fecha aproximadamente 10 dientes utilizando la correctión rápida
   Ruotare nuovamente l'indicatore della data di circa 10 denti utilizzando la correzione rapida

5. Lubricate the date jumper again
   Lubrique nuevamente el muelle flexible de fecha
   Lubrificare nuovamente la scatta-data

6. Rotate again the date indicator by approximately 10 teeth using the quick correction
   Gire nuevamente el indicator de fecha aproximadamente 10 dientes utilizando la correctión rápida
   Ruotare nuovamente l'indicatore della data di circa 10 denti utilizzando la correzione rapida

Spare parts - Piezas de recambio - Pezzi di ricambio

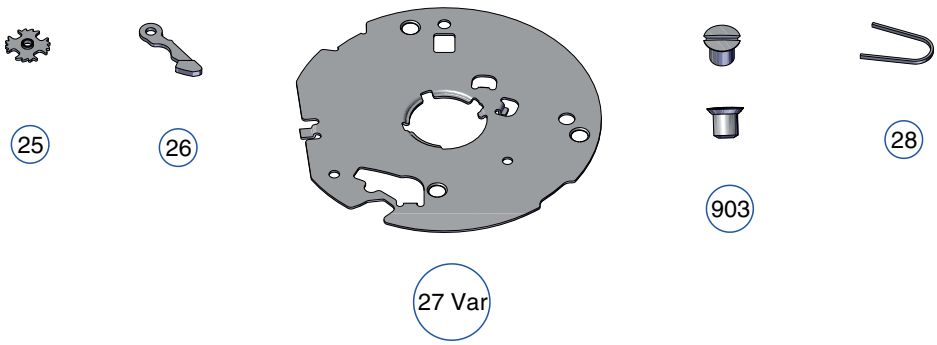

Order of assembly - Orden del montaje - Ordine dell'assemblaggio:
Battery - Pila - Pila

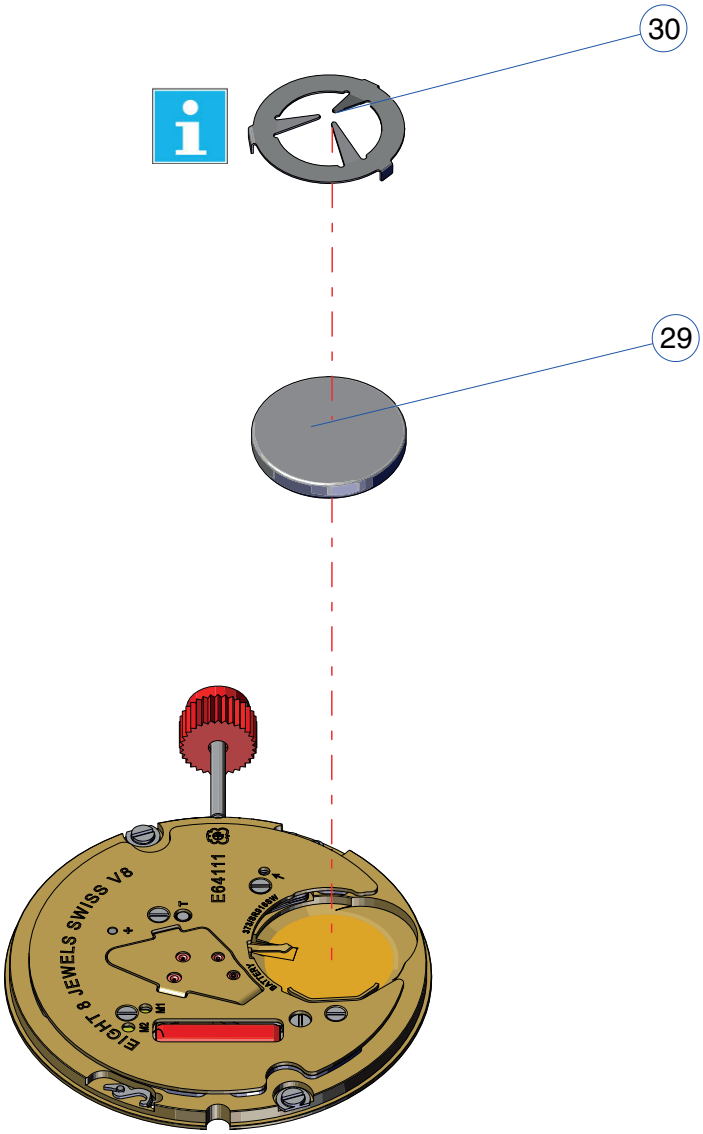

The battery limiting spring is only necessary when the distance from the battery to the back of the case is too large.

For further details please go to:
Manufacturing Information
- Drawing: *'FRAME FOR CASE'*

El muelle de sujectión solo es necesario si la distancia entre la pila y el fondo de la caja es demasiado grande.

Para más información, véase:
Información del fabricante
- dibujo: *"ARMAZÓN DE LA CAJA"*

La molla distanziatrice è necessaria solo in caso di distanza ampia tra la pila e il fondo della cassa.

Per dettagli, vedere:
Informazioni del produttore
- disegno: *"STRUTTURA PER CASSA"*

Spare parts - Piezas de recambio - Pezzi di ricambio

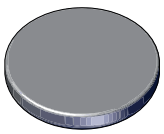

29

30

Electrical tests - Controles eléctricos - Controlli elettrici

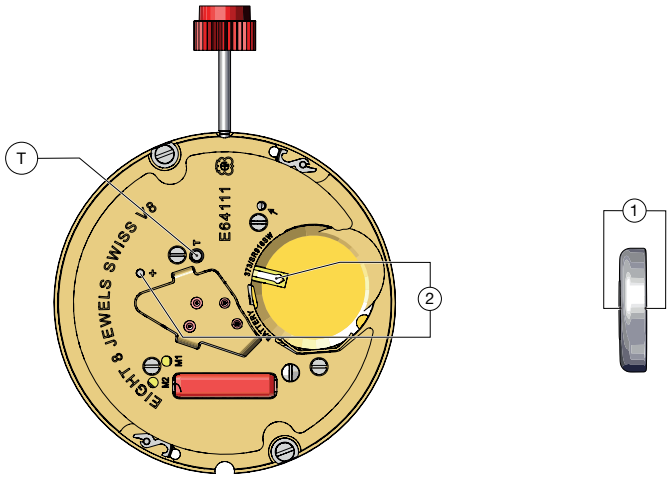

Position Posición Posizione	Setting of apparatus Escala de medición Scala di misura	Measurement Medición Misurazione	Test Control Controllo	Remarks Notas Osservazioni
1		1,55 V	Battery voltage Tensión de la pila Tensione della pila	
2	2 V	The movement is fitted with a "Watchmodul C7". El movimiento está equipado con el módulo de reloj C7. Il meccanismo è dotato del modulo orologio C7.		
		Motor driven with 1 step/s Mando del con 1 paso/s Comando del motor con 1 passo/s	Lower operating voltage limit Limite inferior de la tensión de funcionamiento Limite inferiore della tensione di funzionamento	Measurement without battery, with variable external power supply, starting with 1.55 V, lower tension until movement stops Medición sin pila, con alimentación exterior variable bajando de 1,55 V hasta la parada de la máquina Misurazione senza pila con alimentazione esterna variabile, scendendo da 1,55 V fino all'arresto del movimento
		4 steps jump every 4 s, when tension of feeding < EOL voltage threshold ** Salto de 4 pasos cada 4 s, con tensión de alimentación < umbral de tensión EOL ** Scatto di 4 passi ogni 4 s quando la tensione di alimentazione < soglia di tensione EOL **	EOL function Test of the End–of–life display (EOL) Función EOL Prueba de indicación de fin de vida de la pila Funzione EOL Prova dell'indicazione di fine vita della pila	Measurement without battery, with feed voltage < threshold of tension EOL **, function EOL function after 2–4 min Medición sin pila, con tensión de alimentación < umbral de tensión EOL **, función EOL Función EOL después de 2–4 min Misurazione senza pila con alimentazione < soglia di tensione EOL **, funzione EOL Funzione EOL dopo 2–4 min
	10 µA	≤ 1,7 µA	Consumption of movement Consumo de la máquina Consumo del movimento	Measurement without battery, with external power supply 1.55 V Medición sin pila, con alimentación exterior de 1,55 V Misurazione senza pila, con alimentazione esterna di 1,55 V
		≤ 0,50 µA	Function of storage breaker, position 3 of hand setting stem Funcionamiento del interruptor de memorización en posición 3 de la tija de puesta en hora Funzionamento dell'interruttore di memorizzazione in posizione 3 dell'albero di messa all'ora	Measurement without battery, with external power supply 1.55 V Medición sin pila, con alimentación exterior de 1,55 V Misurazione senza pila, con alimentazione esterna di 1,55 V

The test must be conducted at an ambient temperature of between 20 °C et 25 °C.
Las pruebas deben realizarse a una temperatura ambiente comprendida entre 20 °C und 25 °C.
I test devono esere effetuati a temperatura ambiente compresa tra 20 °C and 25 °C.

Position Posición Posizione	Setting of apparatus Escala de medición Scala di misura	Measurement Medición Misurazione	Test Control Controllo	Remarks Notas Osservazioni

Remark:
For information on storing the movements and/or watches, see the '*Functions*' chapter.

Observación:
Para obtener información sobre el almacenamiento de los mecanismos de relojería y/o los relojes, consulte el capítulo «*Funciones*».

Osservazione:
Per trovare le informazioni sullo stoccaggio dei movimenti e/o degli orologi vedere il capitolo «*Funzioni*».

Checking the intantaneous rate:

For information regarding checking the instantaneous rate see:
'*MANUFACTURING INFORMATION*'
- Checking the rate

Control de la marcha instantánea:

Para información sobre el control de la marcha instantánea véase:
«*INFORMACIÓN PRODUCTOR*»
- Control de la marcha

Controllo della marcia istantanea:

Per informazioni riguardo il controllo della marcia istantanea vedere:
«*INFORMAZIONI PRODUTTORI*»
- Controllo della marcia

Voltage threshold **:
The EOL voltage threshold is ≤ 1.30 V:

Umbral de tensión **:
El umbral de tensión EOL y ≤ 1,30 V.

Soglia di tensione **:
La soglia di tensione EOL e ≤ 1,30 V.

Identification PreciDrive

Identificación PreciDrive

Identificazione PreciDrive

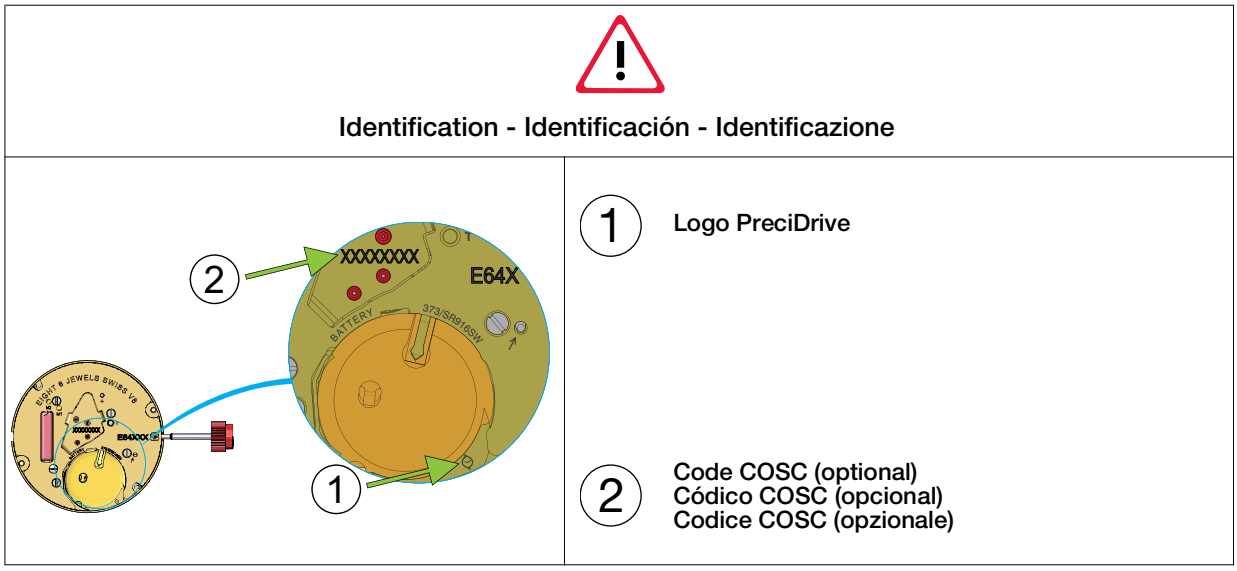

Fitting the battery

Slide the battery against the clamp (+) ①. Press the battery firmly into its compartment ②. The clamp (+) keeps the battery in position.

The tool must not be electrically conductive!

Colocatión de la pila

Deslice la pila hasta la brida (+) ①. A continuación, presione la pila hacia dentro de su alojamiento ②. La brida (+) mantiene la pila en su posición.

La herramienta no deben ser conductoras de la electricidad!

Posa della pila

Inserire la pila contro la brida (+) ①. E quindi premerla nell'apposito vano ②. La brida (+) tiene la pila in posizione.

L'utensile non deve condurre elettricità!

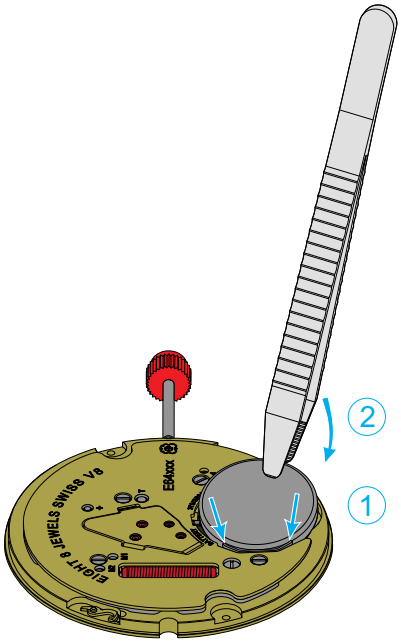

non contractual picture / imagen no contractual / immagine non contrattuale

Removing the battery

Insert a tool ① between main plate and battery (see drawing) and lift out the battery by gently pressing the clamp (+) upward ② Remove the battery ③.

The tool must not be electrically conductive!

Retiro de la pila

Insertar una herramienta ① entre el módulo y la pila (véase dibujo) y palanquear la pila apartando cuidadosamente la brida (+) hacia arriba ②. Sacar la pila ③.

La herramienta no deben ser conductoras de la electricidad!

Ritiro della pila

Far scivolare una utensile ① tra il modulo e la pila (vedi disegno) e fare leva sotto quest'ultima allargando leggermente la brida (+) verso l'alto ②. Ritirare la pila ③.

L'utensile non deve condurre elettricità!

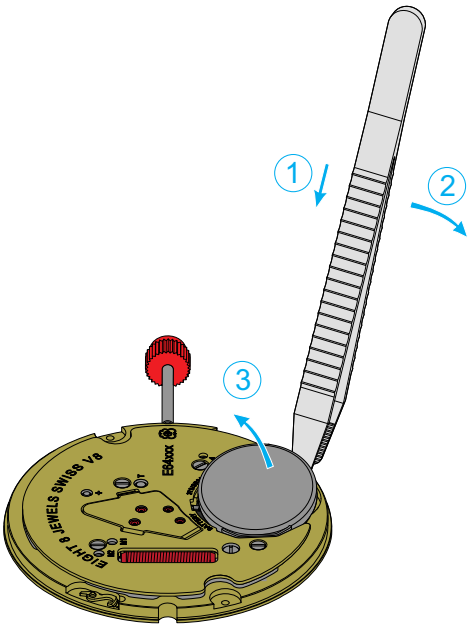

non contractual picture / imagen no contractual / immagine non contrattuale

Caution!

When inserting or removing the battery, it is vital to ensure that the clamp (+) is not deformed or overstretched (given the tight space)!

Atención!

Al poner o sacar la pila es necesario asegurarse de que la brida (+) ni esté deformada ni demasiado estirada (condiciones de poco espacio)!

Attenzione!

Quando si introduce/estrarre la pila fare molto attenzione a non deformare o tendere eccessivamente la brida (+) spazi limitati)!

Extracting and inserting the hand setting stem

The hand setting stem must be placed in position 1. Then, in order to release the hand setting stem, press gently on the point of the setting lever using a tool to release the hand setting stem (see diagram).

When inserting the hand setting stem, it must be turned slightly to prevent the teeth of the setting wheel from being damaged.

Retirar y colocar la tija de puesta en hora

En primer lugar, colocar la tija de puesta en hora en la posición 1 y, a continuación, presionar ligeramente con una herramienta sobre el punto del tirete para soltar la tija de puesta en hora (véase también el dibujo).

Al colocar la tija de puesta en hora, esta deberá girarse ligeramente para no dañar los dientes de la rueda intermedia.

Estrarre e inserire l'albero di messa all'ora

Posizionare da prima l'albero di messa all'ora in posizione 1, quindi per sfilarlo premere leggermente il punto sul tiretto servendosi di un utensile (vedi anche schizzo).

Per inserire l'albero di messa all'ora, ruotarlo leggermente per evitare che la dentatura del rinvio si danneggi.

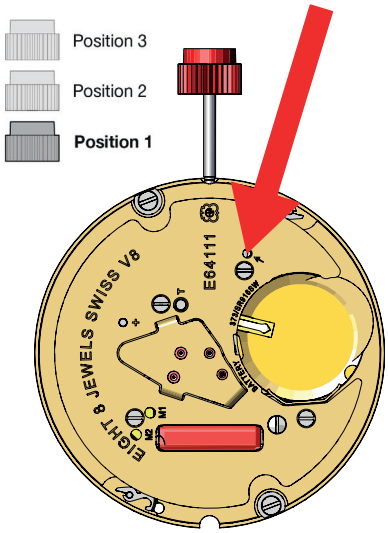

Fonctions

Functiones

Funzioni

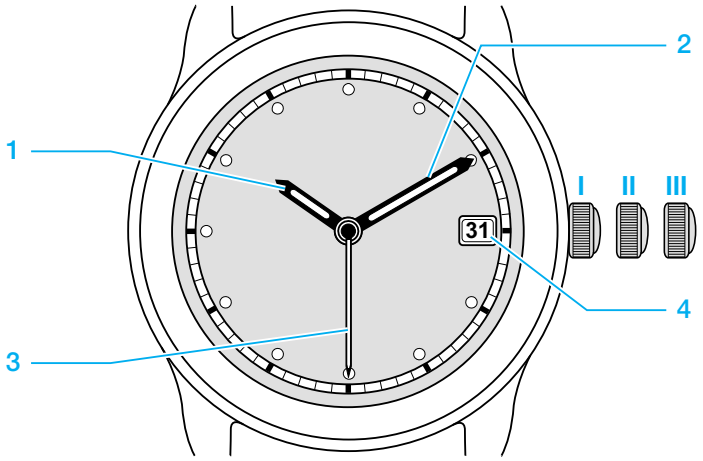

Analogue display
1. Hours
2. Minutes
3. Central second
4. Date display in window

Hand setting stem with 3 positions:

Pos. 1 Running position (neutral)
Pos. 2 Quick date correction
Pos. 3 Time setting with stop second and movement stop for storage

Movements and/or watches can be stocked with the hand setting stem in position 'time setting' to save energy.

Indicación analógica:
1. Horas
2. Minutos
3. Segundero central
4. Indicación de fecha en ventana

Tija de puesta en hora con 3 posiciones:

Pos. 1 Posición de marcha (neutra)
Pos. 2 Corrección rápida de la fecha
Pos. 3 Puesta en hora con parada del segundero y del movimiento para el almacenamiento

Los movimientos o los relojes pueden almacenarse con la tija de puesta en hora en la posición «Puesta en hora» para ahorrar energía.

Indicazione analogica:
1. Ore
2. Minuti
3. Secondo centrale
4. Datario a finestrella

Albero di messa all'ora a 3 posizioni:

Pos. 1 Posizione di marcia (neutrale)
Pos. 2 Correzione rapida della data
Pos. 3 Impostazione dell'ora con stop secondi e arresto del movimento per lo stoccaggio

I movimenti e/o gli orologi possono essere stoccati con l'albero di messa all'ora in posizione «Impostazione dell'ora» per risparmiare energia.

For information regarding hand fitting heights see:

Manufacturing Information

Drawing:
AIGUILLAGES
ZEIGERWERKHÖHEN
HAND FITTING HEIGHTS

Para obtener información sobre las alturas de la minuteria, consulte:

Información de la producción

Plan:
AIGUILLAGES
ZEIGERWERKHÖHEN
HAND FITTING HEIGHTS

Per informazioni concernenti l'aggiustamento lancette, consultare:

Informazione di produzione

Disegno:
AIGUILLAGES
ZEIGERWERKHÖHEN
HAND FITTING HEIGHTS

This page has deliberately been left blank in case of A3 format printing.

Esta página se han dejado en blanco a propósito en caso de imprimirla en formato A3.

Questa pagina è lasciata intenzionalmente bianca in caso di stampa formato A3.

This page has deliberately been left blank in case of A3 format printing.

Esta página se han dejado en blanco a propósito en caso de imprimirla en formato A3.

Questa pagina è lasciata intenzionalmente bianca in caso di stampa formato A3.

Modifications compared with previous document versions

Modificaciones comparadas con las versiones anteriores del documento

Modifiche comparate con le versioni precedenti del documento

Version Versión Versione	Date Fecha Data	Modification	Modificación	Modifica	Page Página Pagina
10	10.08.2026	Illustrations (detail)	Illustrationes(detalle)	illustrazioni (dettagli)	6
09	05.05.2025	Update document (terminology)	Actualización documento (terminología)	Aggiornamento documento (terminologia)	1–24
08	05.11.2018	New illusrations	Nuevas Ilustraciones	Nuove illustrazoni	1, 5–19
07	12.07.2017	Symbole Precidrive	Símbole Precidrive	Simbolo Precidrive	1
06	21.04.2017	Modifications lubrications	Modificaciones lubrificaciones	Modifica lubrificazione	7–8 10–11, 13
05	02.07.2015	Addition symbole Precidrive	Adición símbole Precidrive	Aggiunta simbolo Precidrive	1, 17
04	07.08.2014	New drawings	Nuevos planos	Nuovi disegni	20–21
03	21.08.2012	New drawing	Nuevo plano	Nuovo disegno	20
02	16.07.2012	Addition battery	Adicional pila	Aggiunta pila	1, 17
01	14.11.2011	Montage	Montaje	Montaggio	6–15
		Addition number GTIN	Adición número GTIN	Aggiunta nummeri GTIN	3
00.1	19.05.2011	Text correction	Corrección texto	Correzione testo	13
00	04.04.2011	Version de base	Basis Version	Basic version	--

All modifications reserved.

Salvo modificación.

Con riserva di ogni eventuale modifica.

This document can be found on the ETAshop B2B:

www.eta.ch
- → ETAshop B2B
- → relevant calibre
- → Technical Documents

Este documento se encuentran en il ETAshop B2B:

www.eta.ch
- → ETAshop B2B
- → calibre correspondiente
- → Technical Documents

Il presente documento si trovano sul ETAshop B2B:

www.eta.ch
- → ETAshop B2B
- → calibro corrispondente
- → Technical Documents

ETA SA
MANUFACTURE HORLOGÈRE SUISSE
DEPUIS 1793

PRODUCT & COMMUNICATION

Bahnhofstrasse 9
2540 Grenchen
Switzerland

Phone +41 (0)32 655 71 11

contact@eta.ch
www.eta.ch